ISSN 1302-3519

ÇALIŞMA ORTAMI

Üç Ayda Bir Çıkar / Sayı: 153 Temmuz-Ağustos-Eylül 2017

İŞÇİ SAĞLIĞI
İŞ GÜVENLİĞİ
ERGONOMİ
İŞ HİJYENİ
ÇEVRE
TOPLUM ÖRGÜTÇÜLÜĞÜ
ÇOCUK EMEĞİ
KADIN
SOSYAL POLİTİKA
NÜFUS
SOSYAL HEKİMLİK

- Prof. Dr. A. Gürhan Fişek'in Anısına Armağan Kitap
- Yılların Değiştiremediği Gerçeklik, Değiştirmesi Gereken Yıllar Değil de O Yüzden
- Saya Tezgahlarında Düşe Yatan Çocuklar...
- Sokağın Sesi
- Tarımda Bağımlılaşma ve Metalaşma
- Tarımda Yabancı Göçmen Emeği Üzerine Notlar
- Küçük Balıkçılık, Yoksulluk ve Kırsal Kalkınma
- Tarım Makineleri ve Yarattığı Riskler: Böyle mi Olmalı?
- Görünmeyen Tehlike : Radyasyon
- "Çok Bilimlilik ve Takım Oyunu" Olmadan "Risk Değerlendirmesi" Yapılabilir mi?
- Sendika Üyelik Sistemi ve Sendikal Özgürlükler: e-Devlet Üyeliği Üzerine Bir Değerlendirme
- İşçilerin Hakları ve Sağlığı İçin Mücadele Eden İki Emek Örgütü : AMRC ve ANROEV
- Veriler İspatlıyor: Çözüm Arabuluculukta Değil, Güçlü Sendikal Örgütlenmede!
- Emeğin Görünmeyen Yüzü : Yerel Yönetimlerde Kadınlar
- İki Dakika Düşün: Tehlikeyi Tanıyalım : Elektrik Enerji İletim Hatlarının Direğe Bağlanması

Bu bir HAKEMLİ dergidir.

www.fisek.org.tr

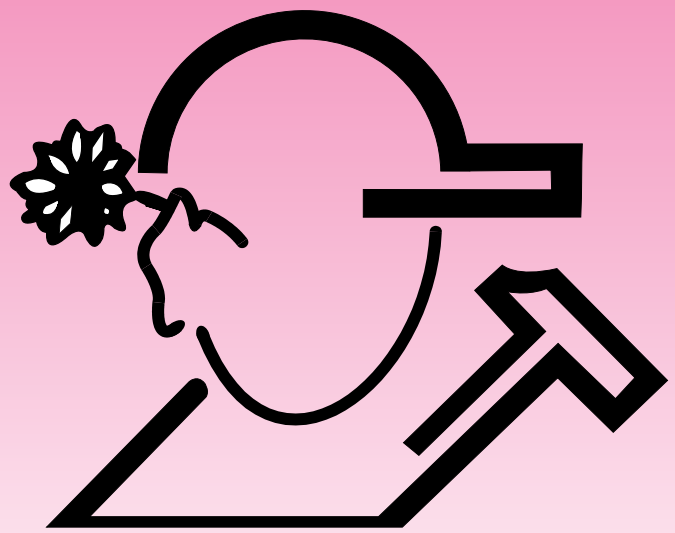

Çalışan Çocuklara "Vefa Borcu"nuzu Ödemek İster misiniz?

Fişek Enstitüsü'nün 36. Yılı
Çalışma Ortamı'nın 26. Yılı

Çalışma Ortamı'ndan...

Fişek Enstitüsü Çalışan Çocuklar Bilim ve Eylem Merkezi Vakfı'nın olaylara bakışını, eylemlerini ve ufkunu, gönlünce yansıttığı iletişim aracı olan dergimizin "Çıkarken" başlıklı bildirisinde, "*yıllarla biriken sorunların çözümüne yönelik adımların atılmamış olmasının yarattığı karamsarlığı ve çözümsüzlüğü aşabilmenin ilk adımı, sorunların olduğu alanlarda çalışanların bir araya gelerek sorunların üzerine hep birlikte eğilmeleri için herkesin katkısıyla bir "haberleşme" ve "iletişim" ortamı yaratılması"* gerekliliğine vurgu yapmıştık. Siz sevgili okurlarımızın katkısı ve desteği ile bu ortamı, *karşılıklı etkileşim içerisinde zenginleştirerek, ufuk açarak* ve *birikimleri paylaşarak* 153. sayıya ulaştırmanın heyecanını ve coşkusunu yaşıyoruz.

Kendimizi ve çevremizi geliştirip daha iyiye ulaşma sorumluluğunun gereklerini yerine getirmek için 153. sayıdan başlayarak dergimizde biçimsel bazı değişikliklere ve yeniliklere gidiyoruz. Çalışma Ortamı Dergisi, bu sayıdan itibaren üç ayda bir sayfa sayısı artmış bir şekilde yayınlanacak. Bunun yanı sıra Genç Kalemler ve Sokağın Sesi gibi yeni köşelere yer vereceğiz. "İnsanı" ve "toplumu" ilgilendiren çeşitli konuları, farklı boyutları ile çok-bilimli değerlendirmeler ışığında, "bütünsel" bir bakış açısıyla "Büyüteç" altına alacağız.

Daha ilk sayımızı çıkarırken amacımızın "doğruları hep birlikte bulup, doğruların yaşama geçmesini de hep birlikte sağlayabilmemiz için bir ortam oluşturmak" olduğunu açıklamıştık. Dün olduğu gibi bugün de böylesi bir ortamı yaratabilmek için sizin destek ve katkılarınıza gereksinmemiz var. Bu yüzden dergimize etkin katılımınızı bekliyoruz.

Prof. Dr. A.Gürhan Fişek'in Anısına Armağan Kitap

"Çocuk emeği" ve "işçi sağlığı iş güvenliği" konularında yaptığı çalışmalarla sosyal politika ve sosyal hekimlik alanına değerli katkıları olan, "dünyaya ve yaşama aldıklarından daha fazlasını veren insanlardan biri" olarak tanımlanan, işçiye, emekçiye ve çalışan çocukların yitip giden çocukluklarına adanmış bir yaşamın simge isimlerinden, işçilerin ve emekçilerin hocası Prof. Dr. Gürhan Fişek Hocamız için Fişek Enstitüsü Çalışan Çocuklar Bilim ve Eylem Merkezi Vakfı olarak bir armağan kitap çıkarmayı planladığımızı sizlerle daha önce paylaşmıştık. Hocamızın 2018'in Mart ayındaki 67. yaş gününe yetiştirmeyi planladığımız bu çalışma için öğrencileri, meslektaşları ve dostları olarak sizlerin katkılarınızı bekliyoruz.

İşçi sağlığı iş güvenliği, çocuk emeği, kadın emeği, sosyal politika, toplum örgütçülüğü, çevre, sosyal hekimlik, sosyal güvenlik gibi Hocamızın çalışma alanlarından konular armağan kitabımızın temel konularını oluşturmaktadır.

Armağan kitabımızla ilgili genel kurallar ve yazım kuralları **www.fisek.org.tr** adresinde bulunmaktadır. **Makalelerin tam metinlerinin teslim tarihi 30 Kasım 2017'**dir. Gönderilen makaleler, hakem değerlendirmesine tabi tutulacaktır.

Katkılarınız için şimdiden çok teşekkür ederiz.

FİŞEK ENSTİTÜSÜ ÇALIŞAN ÇOCUKLAR BİLİM VE EYLEM MERKEZİ VAKFI

Yılların Değiştiremediği Gerçeklik, Değiştirmesi Gereken Yıllar Değil de O Yüzden...

Taner AKPINAR*

Soyadı	*Tako*
Öz adı	Hürmüz
Takma adı	*Elif*
Sahte adı	*Seher*
Suçlular arasındaki adı	*Piç*
Anasının adı	*Zehra*
Babasının adı	*Abdi*
Milliyeti	*Türk*
Doğumu	*1957*
İşi	*Hırsızlık*
Vücut boyu	*1,31*
Vücut Cesameti	*Nârin*
Vücut Bünyesi	*İnce*
Vücut Vaziyeti	*Öne eğik*
Omuzları	*Düşük*

Sevgili Yurttaşlarım,

Şimdi size okuduğum belge, sekiz yaşındaki, *Tako adlı kardeşimizin polisteki eşkâl kâğıdıdır. Tako, bugün Türkiye'de kaldırıma düşmüş, toplumun koruyucu elinden ırak, çoğu da suçlu, dört yüz elli bin Türk çocuğundan biridir. Elinden tutacak kimi kimsesi yoktur ama hırsızlık ederken yakayı ele verdiğinde, Tako'yu kolundan tutup cezaevinin sübyan koğuşuna atacak bir hükümeti vardır. Tako'nun doğum tarihi vardır ama insan gibi yaşadığı yoktur. Tako'nun sabıkası vardır ama geleceği yoktur. Tako'nun onu seven bir atası vardır, Tako'nun "Halkın öğretimi ve eğitimini sağlama, devletin başta gelen ödevlerindendir" diyen bir anayasası vardır ama Tako'ya babalık edecek devlet babası yoktur.*

(Can Yücel'in 1965 yılında yaptığı bir radyo konuşmasından bir bölüm[1])

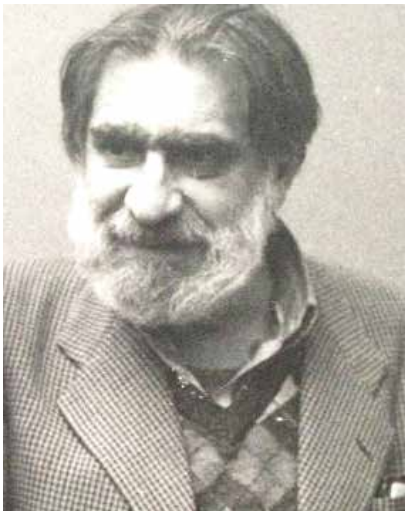

Can Yücel bu konuşmasının tamamında çocukların içinde bulunduğu insanlık dışı durumlara dikkat çekiyor ve çaresizlikten hırsızlık yapmak zorunda kalan çocuklara, köle (nöker) olarak kullanılan yoksul veya kimsesiz çocuklara, sayıları milyonu bulan engelli çocuklara ve doğumda ölen çocuklara dikkat çekiyor.

O günden bugüne kadar, bu konuda yapılan araştırmalar çocukların durumunda bir değişiklik olmadığını gösteriyor. Sorunun çözümü için gerekli siyasi iradenin olmaması çocuklar üzerine yapılan araştırmaların da, son tahlilde, anlamsız kalmasına yol açıyor.

1979 yılına ait bir çalışmasında A. Gürhan Fişek, çocukların günde on saatten fazla çalıştırıldıklarını, bunun karşılığında o dönemdeki asgari ücretin bile çok altında bir ücret aldıklarını, doğru düzgün dinlenemediklerini ve sağlıksız iş ortamı nedeniyle sağlıklarını yitirip kalıcı olarak engelli duruma gelme oranının sürekli arttığını ortaya koymaktadır.[2] Fişek'in 1986 yılındaki başka bir çalışması da çocukların dünyasında öncekine göre bir değişiklik olmadığını gösteriyor. Bu çalışmada, çocukların yoksulluk nedeniyle çalışmak zorunda kaldığı, gün boyu çok uzun süre çalıştığı, gerekli önlemlerin alınmamış olduğu sağlıksız ortamlarda iş yaptığı, yaşıtlarına göre fiziksel gelişimlerinin geri olduğu gibi sorunlar gözler önüne seriliyor.[3]

Sema Erder Köksal ve Kuvvet Lordoğlu tarafından yapılan araştırmada da bir mesleki eğitim süreci olarak görülen çıraklık sisteminin iç yüzü açığa çıkmaktadır. Buna göre, çıraklar, daha baştan eğitim verilmek üzere değil, iş yaptırılmak üzere işe alınmaktadır. Çırak adı altında çalıştırılan çocuk işçiler haftada altmış saatten fazla çalıştırılmaktadır.[4]

Servet Gün'ün, daha yakın bir dönemde, doktora tezi olarak yaptığı saha araştırması, çocukların yoksulluk belasının zorunlu bir sonucu olarak sokaklarda temel geçimlik düzeyde bir yaşamın koşullarını yakalamanın amansız bir mücadelesini verdiklerini gösteriyor. Bu mücadele ile elde ettikleri ise, yoksulluk düzeyinde bir yaşam sürdürmek ve yoksulluğu miras olarak gelecek nesillere bırakmak.[5]

(*) Yrd. Doç. Dr., Akdeniz Üniversitesi İİBF Çalışma Ekonomisi ve Endüstri İlişkileri Bölümü Öğretim Üyesi ve Fişek Enstitüsü Çalışan Çocuklar Bilim ve Eylem Merkezi Vakfı Gönüllüsü

Şimdi de en güncel araştırmalara bir göz atalım ve görelim bakalım bunca zaman sonra çocuklar ne durumda. Genel-İş tarafından derlenen nicel veriler çalışan çocukların sayısının birkaç milyonu bulduğunu göstermektedir.[6] 2016 yılına ait bir araştırmada[7] yer alan saha bulguları, çocukların küçük işyerinde, fırınlarda, fabrikalarda, ev işlerinde, çöp toplamada, inşaatlarda, mağazalarda, kafelerde, restoranlarda çok zor işlerde çalıştırıldığına ilişkin. Yine aynı araştırmada, çalışan çocukların yüzde 90'ının bütün hafta boyunca ve günde sekiz saatten daha uzun süre çalıştırıldığı ve çocukları bütün bu kötülüklere mahkum eden temel nedenin yine yoksulluk olduğu dile getiriliyor. Bir başka saha araştırmasına göre, çocuklar altı yaşından itibaren, bütün hafta boyunca ve günde en az dokuz saat boyunca tarımsal işlerde çalıştırılmaktadır.[8]

Ulusal ve uluslararası düzeyde çocukları faaliyet merkezi olarak alan çeşitli kuruluşlar bir sürü çalışma yürütüyor. Bunlar çocukların uğradığı sömürünün binbir türünü konu alan sayısız denecek kadar çok araştırma, rapor, veri vb yayınlıyor. Toptancı bir yaklaşımla haksızlık etmeyelim ama yapılan bütün araştırmalar şu ya da bu şekilde erken dönem araştırmalarda zaten ortaya konulmuş olan sorunları tekrar ediyor. Bu, şu açıdan kayda değer bir iş ki, çocukların dünyasında kayda değer değişiklik olmadığını gösteriyor. Şu açıdan çok anlamlı olduğu söylenemez ki, çocukların dünyasında bir değişiklik/dönüşüm sağlama açısından işe yaramıyor gözükmektedir. Çocukları çevreleyen sorunları tespit edip nedenlerini ortaya

Fotoğraf www.img-s1.onedio.com/id-575c4f78192889d7400dfa9e/rev- adresinden alınmıştır.

koymak, çözüm için temel gerekli iştir. Buna karşın, Marx'ın, dönüştürmek için çaba harcamaksızın dünyayı yalnızca yorumlamanın çok da anlamlı bir iş olmadığı yönündeki ünlü sözüne atıfla, çocukların dünyasında dönüşüme yol açmayan tespitler çocuklar açısından anlamını yitirmişe benziyor.

Çocukların kurtuluşu egemen sınıfların çıkarlarını temsil eden siyasi iradeden zaten beklenemez. Ortada böyle bir siyasi iradenin olmadığını tespit etmek de üzerimize düşen sorumluluğu yerine getirmek demek değildir. Toplumsal sorunlar toplumsal muhalefetle çözülür ama idealist temelde atomize olmuş bir muhalefet değil, bütün sorunların temsil edileceği ortak bir zeminden hareket eden koleftif bir muhalefet gerçekçi çözümler üretebilir.

Dipnotlar

(1) Sözü edilen konuşmanın hem ses kaydı hem de yazıya dökülmüş hali şu adreste bulunuyor: http://www.tustav.org/gorsel-isitsel/can-yucelin-konusmasi-1965/ (Erişim: 12.8.2017).

(2) Gürhan Fişek (1979), 'Çalışma Yaşamında Çocukların ve Gençlerin Korunması', Çalışma Dergisi Ocak-Nisan, 3-36.

(3) Gürhan Fişek (1993), 'Çocuk İşçilerin Mediko-Sosyal Sorunları Araştırması', Çalışma Ortamı 8: 27-32.

(4) Sema Erder Köksal ve Kuvvet Lordoğlu (1993), Geleneksel Çıraklıktan Çocuk Emeğine: Bir Alan Araştırması, İstanbul: Friedrich Ebert Vakfı.

(5) Servet Gün (2010), Yoksulluktan Sefalete Bir Göç Hikayesi – Sokakta Çalışan Çocuklar Sorununun Ekonomi-Politiği, Ankara: Özgür Üniversite Yayını.

(6) Genel-İş (2017), Türkiye'de Çocuk İşçi Olmak, http://cloudsdomain.com/uploads/dosya/14918.pdf (Erişim: 14.8.2017).

(7) Terre des Hommes (2016), Child Labour among Refugees of the Syrian Conflict, Child Labour Report Report 2016, http://data.unhcr.org/syrianrefugees/download.php?id=11674 (Erişim: 14.8.2017).

(8) Pınar Uyan Semerci ve Emre Erdoğan (2017), Adana'da (Mevsimlik Gezici) Tarım İşçilerinin Çocuklarının Yaşam Koşullarının İyi Olma Hali Perspektifinden İyileştirilmesi Projesi Araştırma Sonuçları Özeti, Politika Alanları ve Uygulama Önerileri, http://www.bilgi.edu.tr/site_media/uploads/files/2017/03/29/goc-merkezi_adana-da-mevsimlik-gezici-tar-m-ilerinin-ocuklar-ozet-rapor.pdf (Erişim: 14.8.2017).

Fotoğraflar, ww.bilgi.edu.tr/site_media/uploads/uploads/files/2017/03/29/goc-merkezi adresinden alınmıştır.

İki DAKİKA DÜŞÜN

> Sayfa 23'ün yanıtı

Ne yapılmalı?

1. Yerel ve ulusal basında yayınlanan bu görüntüleri; Çalışma ve Sosyal Güvenlik Bakanlığı – suç / telafisi mümkün olmayan **ağır kusur duyurusu** olarak kabul edip – derhal ilgili firma çalışmalarını iş müfettişlerine denetletirmeli ve bu (tüm) firma(ların) çalışmalarını gözetim altına al(dırt)malıdır.

2. Elektrik direğine her iki yönden enerji verilmemesi için, kilitleme – etiketleme sistemi uygulanmalıdır.

3. İşçinin bağlantı, montaj ve bakım yapacağı yere – direğin üzerine – erişimi için uygun, korkuluklu çalışma platformları kullanılmalı, el aletlerinin taşınması için uygun çantalar sağlanmalıdır.

4. İşçiye standartlara uygun çift lanyardlı emniyet kemeri verilmeli, bunların uygun kullanımı, bakımı ve muhafazası konusunda eğitim verilmelidir,

5. İşçinin işe giriş ve periyodik sağlık muayenelerî, aşıları yap(tır)ılmalı, özellikle yüksekte çalışabileceği onaylanmalıdır.

6. Yaptığı işle ilgili olası tehlikeler, bunların riskleri, acil durumlar ve bunlara karşı alınabilecek önlemleri de içeren iş sağlığı ve güvenliği eğitimleri verilmelidir.

7. Yetkin iş güvenliği uzmanı ve işyeri hekiminin de katkısı ile hazırlanmış risk değerlendirmesi ve acil durum planı hazırlanmalı ve işverene onaylatırılmalıdır.

8. İşçilere uzun kollu, alev almaz / kolay yanmaz iş elbisesi, güvenlik gözlüğü, çeneliki baret, kaymaz tabanlı –kompozit burunlu / elektrik iletmeyen – iş güvenliği ayakkabısı verilmeli ve çalışmalar sırasında bunlar kullandırılmalıdır.

Kaynaklar

https://www.sondakika.com/haber/haber-kepce-kazicisinda-elektrik-isci-757473/

http://arsiv.dha.com.tr/boylesi-ancak-turkiyede-olur_996139.html

http://www.ulusal.com.tr/index.php?m=haber&id=706188&link=emek/bu-kadarina-da-pes

https://tuisag.com/turkiyede-bir-is-guvenligi-manzarasi/

http://www.trabzonportal.com/haberler/guvenlik/kepce-kazicisinda-elektrik-isicisi.html

Saya Tezgahlarında Düşe Yatan Çocuklar...(1)

Ercüment AKDENİZ

İstanbul'daki bir saya atölyesinde çekilen fotoğraf, Türkiye'deki çocuk işçilik gerçeğini gözler önüne serdi.

Masada uyuyakalan çocuk bir mülteci, Suriyeli. Henüz 9 yaşında. O da bir ana kuzusu. Ama burası bir okul değil saya atölyesi! Ayakkabı derilerinin kesilip dikildiği, temizlenip yapıştırıldığı yer yani. Fotoğraf İstanbul'dan. Ama o aslında Antep'ten Adana'ya, İzmir'den Trakya'ya bütün Türkiye'nin resmi. (...) Peki, saya masası başında uyuyakalan bu çocuk fotoğrafını kim çekti? Yine bir işçi çocuk; adı bizde saklı başka bir Suriyeli. Onun da yaşı 17.

KİM TAKAR YASAĞI!

Memleketi yönetenler, çocuk işçilikle mücadele konusunda bol keseden ahkam kesiyor. Ama tablo tam bir felaket, her gün daha geriye gidiyor. (...) Tekstil, tarım, ayakkabı, inşaat ve daha birçok sektör çocuk işçi kaynıyor. Patronlar mutlu, devletin denetleyici kurumlarıysa adeta üç maymunu oynuyor.

'ÇOCUK ÇALIŞTIRMAYIZ' YALANI!

Uluslararası büyük ayakkabı firmaları, markalarına halel gelmesin diye şunu diyor: "Türkiye'deki fabrikalarımızda kesinlikle çocuk çalıştırılamaz." Yalan! Hem de düpedüz yalan! Çünkü onlar işin kolayını bulmuşlar: Çocuk çalıştırılan atölyelere fason iş vererek kendi suçlarını sayacılara yıkmışlar. Yani anlayacağınız büyük kapitalist şirketler, bu kuralsız çalışma düzeninin hem kurucusu, hem denetçisi hem de bir numaralı sorumlusudur.

ÖLÜMLE BURUN BURUNA...

Fotoğrafta yorgunlukta uyuyakalan çocuğun-çocukların- sağlığı da büyük tehlike altında. Şöyle ki; sayada çocukların parmakları makasla çalışmaktan kötürümleşmiş! İlkokul çağındaki çocuklar, bütün gün uyuşturucu özelliği olan maddeleri koklayarak çalışıyor. Sitede, atölyede havalandırma mı? Hak getire! En kralı kendisine bile faydası olmayan aciz bir vantilatör görüyor. Çocuklar başlarının sıklıkla döndüğünü, midelerinin bulandığını söylüyor. Daha da vahimi; solüsyon, lateks gibi yapıştırıcıların doldurulduğu teneke kutular yanıcı özelliğe sahip: Küçük bir dikkatsizlik ölümcül patlama ya da ateş yangınının ortasında kalmak demek.

HÜKÜMETİN DİLİNDE SÜSLÜ BİR LAF: ÇOCUK İŞÇİLİKLE MÜCADELE

Peki ya Sağlık Bakanlığı, Çalışma Bakanlığı, Aile ve Sosyal Politikalar Bakanlığı; ilgili müdürlükler? Gören varsa beri gelsin! İş Sağlığı ve Güvenliği Kanunu'nun çıktığı 2013'ten bu yana 300'e yakın işçi çocuk iş cinayetlerinin kurbanı olmuş. (...) "Çocuk işçilikle mücadele" hükümet ve sermayenin dilinde süslü laflar olmaktan çıkmalı, çıkarılmalı. Bunun için esas olarak sendikalar, emek örgütleri, işçi sınıfı devreye girmeli.

(1) Evrensel Gazetesi'nden kısaltılarak alınmıştır. Yazının tamamı için bkz.: <https://www.evrensel.net/haber/333693/saya-tezgahlarinda-duse-yatan-cocuklar>

SOKAĞIN SESİ

Dergimizin bu sayısında Çocuk İşçiliğinin bilinen ama görmezden gelinen yüzünü sokağa taşıdık. 168 kişiye **"Çocuk İşçiliği neden son bulmuyor?"** diye sorduk. Atalar boşuna "Bir vur, bin ah işit" dememişler. Kime sorsak bir değil, bin derdini dile getirdi. "Bu soruyu niye bana soruyorsunuz ki... Gidin sorumlulara sorun çözüm onlarda" diyen de çoktu, kendince çözüm yollarını sıralayıp **"Bunlar düzelmeden hiçbir şey değişmez ki"** diyen de vardı. Umudunu kesmeyen de vardı, üç maymunu oynamayı seçen de.

İşte size birkaç örnek;

MÜBERRA ERGİN

(Emekli öğretmen 61 yaşında)

Ben, önce köylerde, son 12 yıl da gecekonduda öğretmenlik yaptım. Çocuk işçiliğinin kalkması için onun gereksinimlerinin karşılanması gerekir. Sizin çocuklarınızın yaşam koşulları neyse, onların da olması gerekir. Hastalansa doktor, ilaç yok. Okumak istese okul, öğretmen yok. Aş yok, para yok... Babanın eve getirdiği üç beş kuruşla geçinmek kolay mı? Yani yoksulluk diz boyu... Kısacası ne sosyal adalet var, ne sosyal güvenlik... Ama çocuk işçiye gelince arz da talep de var. İşveren için önemli olan aynı işi daha ucuza yaptırmak... Bu işin talep kısmı. Arz kısmına gelince; yani üç kuruşa, kötü koşullarda da olsa çalışmak isteyen çocuklar da çok. Kaldırın yoksulluğu... Yaşam ve gelir dağılımında ki uçurumu kaldırın. Eğitimde eşitliği sağlayın bakalım o zaman ne olacak görelim.

ALİ MUHARREM E.

(37 yaşında mali müşavir)

Çocuk işçiliğinin önlenmemesinin temel nedenlerinin başında devletin ve hükümetlerin öncelikli sorunlarından biri olmaması yatıyor. Hükümetler bu sorunla ilgili bir şeyler yapıyor gibi görünse de uygulanıp uygulanmadığını denetlemiyor. Geçenlerde gazete ve sosyal medyada gördüm. Bir gurup yetkili, bir sanayi merkezini ziyarete gitmiş. İş yerlerinde çalışan 13-14 yaşlarındaki çocuklarla fotoğraf çektirmiş. "Bu çocukların burada ne işi var" dememiş. Gelelim ailelere... Yoksul, çaresiz hepsi... Çocuğun iş bulup çalışmasını hem ev bütçesine katkı, hem de çocuğun meslek öğrenip hayatını kurtarması olarak görüyor. Bu onların çaresizliği... Bence çocuk işçiliğinin son bulması için ülkelerin ülkeleri, güçlünün zayıfı sömürmesinin sona ermesi gerekiyor.

D. YOLCU

(42 yaşında memur)

Başta yoksulluk tabi. Ama tarımda uygulanan yanlış politikalar sonucunda köylerden kentlere göçün hızla artması

da çocuk işçiliğini körüklüyor. Göçle kente gelen aile değişime uyum sağlamakta zorlanıyor. Yoksulluk baş edilemez hale geliyor. Kayıt dışılık, taşeron uygulamaları, güvencesizlik, çaresizlik sonunda aileyi kurtarmak için çocuk feda edilip çalışmaya yollanıyor. İşveren memnun; ucuz işçi, kayıt yok, sigortası yok... Ailesi memnun; bütçeye para giriyor. Yetkililer memnun; hak, hukuk isteyen yok, vatandaş memnun, mal daha ucuza geliyor... Kısacası herkes memnunken çocuk işçiliği neden son bulsun... Olan çocuğa oluyor.

REMZİ A. T.

(57 yaşında avukat)

Ben avukatım. Cezaevlerinde kaç çocuk var biliyor musunuz? Üç bine yakın... Çocukların dört duvar arasındaki yaşadıklarını size anlatmak istemiyorum. Neden çocuk işçiliği kalkmıyor sorusuna cevap olacağını umduğum için neden orada olduklarını söylemek istiyorum. Baş sırada hırsızlık var, sonra uyuşturucu ve gasp... Aralarında sosyoekonomik düzeyi yüksek eğitimli ailelerden gelen hiç çocuk yok. Yoksul aileler bunu biliyor. Çocuklarının kötü yola düşmemesi için de onların çalışmasını, meslek sahibi olmasını istiyor. Bence yoksulluk ortadan kalkmadıkça, eğitime gereken önem verilmedikçe, aileler bakabilecekleri kadar çocuk doğurmadıkça ve tabii insanca yaşama hakkının herkes için olduğu unutulmadığı sürece... Devletlerin çıkar savaşı

sürdüğü sürece çocuk işçiliği ortadan kalkmaz.

HAYRETTİN A.

(51 yaşında taksi şöförü)

Ben Karadenizliyim, oradan göç ettik Ankara'ya. Bizim orada fındık yada tütünde çalışmayan çocuk yok denecek kadar azdır. Fındık neyse ne, ama tütün büyükleri bile perişan eder. Şimdilerde, sigaranın zararlarını bakanlık televizyonlarda yayınlayıp duruyor. Madem o kadar zararlı, yasakla o zaman... Tazıya kaç, tilkiye tut deme... Şimdi böyle diyorum ya ardını düşünmüyor da değilim. Öyle ya boğaz tokluğuna da çalışsam o da olmasa onca çocuk, onca insan nasıl karnını doyuracak? Eğitim eğitim diyorlar... Ben de istedim okumayı... İyi de okuyordu... Her şey paraya bağlı... Dört kardeştik... Birer yaş arayla doğurmuş anam... Bu ne demek 4 çocuğa defter, kitap, kalem, formalar, temizlik parası, yardımcı kitaplar, boya say sayabildiğince çareyi köyden göçmekte bulduk. Tütünden kurtulduk ama şehre gelince yoksulluk daha da arttı. En büyükleri bendim. Aldılar oto tamircisinin yanına verdiler. Şimdilerde yoksul çocukların durumu daha da zor. Suriyeli çocuklar bizim çocuklarımızdan daha ucuza çalışıyor. Boğaz tokluğuna çalışanlar, uyuşturucu da çalışanlar hatta para karşılığı fuhuş batağında çalışan çocuklar bile var. Ben şoförüm, gece çalışırken bu gözler neler neler görüyor. Savaşlar da çocuk işçilerini arttırıyor. Hal böyleyken kime sorsam her sorunu biliyor, üzülüyor. Suçu da o ona, o da ona atıyor. Bu sorunu biz cefa çekenler değil, sefa sürenler çözer bence.

"Çocuk işçiliği neden sona ermiyor?" anket sonuçlarına gelince

Sıralama şöyle ;

- Yoksulluk
- Eğitim
- Sosyal devlet ve sosyal güvenliğin olmaması
- Çocuğun ucuz iş gücü olması
- Hükümetlerin öncelikli sorunlarından olmaması
- Ailelerin çocuğun çalışmasını hem ailenin hem de çocuğun kurtuluşu olarak görmesi
- Devletler ve büyük holdingler arasındaki çıkar çatışması

Sokağın ortak aklı " Görünen köy kılavuz istemez" diyor. Çalışan çocuk sayısı da, sorunu da her yıl artıyor. Çocuklar büyüyor, onların yerini çoğalarak yenileri alıyor. Kısacası çark dönüyor.

Bir insanlık suçu olan çocuk işçilik sorununun çözümü için görevlerini yapmayanlara günün birinde "suçlular ayağa kalkın" denecektir.

TARIMDA BAĞIMLILAŞMA VE METALAŞMA

Oğuz OYAN

BİYÜTEÇ

GİRİŞ

Türkiye ekonomisini ve tarımını altüst edecek ilk dış müdahaleler 1950'lerde gelmişti. Ama orada iç dinamikler 1980'ler sonrasında olduğu kadar tâli bir duruma henüz geriletilmemişti. 1980'lerdeki IMF/DB patentli 24 Ocak Kararları, ekonominin yönünü dışa çevirirken içerdeki bölüşüm ilişkilerini emekçi sınıflar aleyhine köklü bir biçimde çevirmişti. Tarıma dönük desteklerin azalmasına bağlı olarak da iç ticaret hadleri tarım aleyhine dönmüş ve tarımsal üreticiler dönemin kaybedenlerinin saflarında yerlerini almışlardı. Bununla birlikte, tarımdaki bu ikinci yapısal altüst oluş henüz sonuna kadar götürülememişti. Buna ilişkin yeni denemeler 5 Nisan 1994 Kararlarıyla yapılmaya çalışılsa da, koalisyon hükümetlerinin iç siyasi dengeleri burada bir süreklilik oluşmasına izin vermemişti.

1980'lerin yapısal uyum programının başlarında, sanayisizleştirme sürecine sokulan ve ithalat bağımlılığı yükseltilen Türkiye'ye tarım-ticaret-turizm (3-T) ekseninde bir uzmanlaşma alanı bırakılıyor gibiydi. Ama 1980 sonlarına gelindiğinde dayatılan bu yeni işbölümünün de geçici görülmesi gerektiği anlaşılıyordu. Tarımda desteklemelerin azaltılmasının, koruma oranlarının gevşetilmesinin yanısıra tarımsal KİT'lerin de özelleştirme programına alınmasıyla birlikte yeni bir dışa bağımlılık ilişkisi başlatılmaktaydı.[1]

1989'da dış dünyayla sermaye hareketlerine serbesti getirilirken 1990'larda uluslararası finans kuruluşları gözlerini yeniden yarım bıraktıkları "tarımda yapısal uyum programı"na dikmişlerdi. Bu dönemde bu kuruluşların çok güçlü yüklenmeleriyle tarıma yönelik neoliberal bir program ekonomi bürokrasisine aşılanmaya başlanmış, zaten neoliberalizmin savunucusu olan siyasilerin VII. Beş Yıllık Kalkınma Planı'na (1996-2000) damga vurmaları da sağlanmıştı.[2] VII. Plan, mevcut tarımsal desteklerin yükünün taşınamayacak boyutlara geldiğini, destek biçimlerinin de piyasaya müdahaleleri içerdiği için piyasa kararlarını çarpıttığını vurgulayarak burada güçlü bir değişim gereğini vurguluyordu. 1996 yılında resmen girilen Gümrük Birliği Düzenlemesi de, tarım ürünleri şeklen kapsanmıyor gibi gözükse de, tarımdaki korumayı görece azaltıyordu. GB ilişkisi, AB'nin tarımsal destekleme politikalarımıza müdahalesinin yeni gerekçelerine de zemin hazırlıyordu.[3] Temmuz 1998'deki IMF Yakın İzleme Anlaşması bu yöndeki değişim sürecine kapıyı aralıyordu. Ama asıl köklü dönüşüm müdahalesi 9 Aralık 1999 tarihli Niyet Mektubu ile yapılıyordu. 1 Ocak 2000'den itibaren yürürlüğe sokulan IMF istikrar programı ile DB yapısal uyum programı, 1990'larda ideolojik/kurumsal zemini hazırlanan dönüşümü teyit eden resmi müdahaleler olarak iktisat tarihimizdeki yerini alıyordu.

Programların gereği hızla yerine getirilecekti. Tarım, tüm sektörler içinde en büyük altüst oluşa sahne olan sektör olacaktı. Bu, tarımın kendi tarihine kıyasla da en büyük ikinci (birincisi 1950'lerde) dönüşümü geçirdiği dönem oluyordu.

DÖNÜŞÜMÜN ANA EKSEN VE HEDEFLERİ

Dönüşümün ana ekseninde şunlar yer alıyordu:

(i) Tarımsal desteklerin miktarı köklü bir biçimde daraltılacaktı;

(ii) Girdi ve ürün fiyatlarına müdahale eden destek biçimleri derhal uygulamadan kaldırılacaktı;

(iii) Bu bağlamda, girdi fiyatlarını üretici lehine etkileyen tarımsal KİT'ler (örneğin TÜGSAŞ, İGSAŞ, TİGEM, Yem Fabrikaları gibi) özelleştirilecek veya tasfiye edilecekti (tarımın kredi girdisinin baş oyuncusu olan TC Ziraat Bankası da özelleştirme programına alınacaktı); ürün fiyatlarını gene üretici lehine etkileyen destekleme kuruluşu niteliğindeki KİT'ler (örneğin, TEKEL, Şeker Fabrikaları AŞ. gibi) özelleştirilecek veya faaliyetleri sınırlandırılılacaktı (TMO); kooperatif ortakları lehine fiyat ve girdi düzeylerine müdahale eden Tarım Satış Kooperatif Birlikleri-TSKB'ler de küçültülecek, işlevsizleştirilecek ve mümkün olduğunda tasfiye edilecekti;

(iv) Bütün bu tahribatları bir geçiş dönemi boyunca katlanılabilir kılmak üzere üreticiye üretiminden bağımsız olarak ödenecek bir doğrudan gelir desteği (DGD) sistemi getirilecekti.

Programın ana hedefi ise Türkiye tarımının dıştan gelen ekonomik saldırılara karşı kendini korumaya ayarlanmış desteklerinin ve iç pazarı koruma mekanizmalarının berhava edilmesiydi. (Buna örtük biçimde Gümrük Birliği'nin getirdiği önemli aşındırmalarla 1996'dan sonra geçilmişti bile). Tarımsal KİT'lerin tasfiyesi yoluyla hem yabancı girdi (tohum, gübre, ilaç, yem) tekellerinin hem de tarımsal ürün fazlalarını akıtacak kanallar arayan tekellerin önü açılmış olacaktı. Küçük/zayıf üreticinin yükselen girdi maliyetleri, bu maliyetleri karşılamayan fiyat oluşumlarıyla birleşince, hızla üretimi sürdüremeyecek duruma gelmesi beklenebilirdi. Bu eğilime koşut olarak çiftçiye DGD ödemeleriyle üretmeden geçinebileceği bir ortam yaratılır ve bunun sürdürülebilir olduğuna dair illüzyonlar içine çekilebilirse, çiftçinin üretim bağlarının zayıflatılması yönünde önemli adımlar atılabilecekti. Böylece yabancı sermayenin tarıma doğrudan/dolaylı nüfuzunun yollarının açılması da nihai ve asıl beklenti olarak giderek güç kazanacaktı.

***

Bu program AKP öncesi son koalisyon döneminde (Ecevit'in 57. Hükümeti) başlatılmıştı, ama programı en uzun süre ve harfiyen uygulayan siyasi irade AKP hükümetlerinden geldi. AKP, neoliberalizmi hem kendine özgü sermaye birikim süreçlerini oluşturmak ve böylece

partileşme sürecini hızlandırmak hem kendi siyasi programının uygulanmasını kolaylaştırmak, ama hem de Erbakan'ın "Adil Düzen" programının olumsuz etkilerini silecek şekilde kapitalizmin merkezi güçlerine güvenilir ve sadık bir müttefik izlenimi vermek adına büyük bir şevkle benimseyecekti. AKP, hem en kapsamlı ve cüretkar özelleştirme programını gerçekleştiren hem de IMF/DB programının tarımdaki yeniden yapılanmaya ilişkin diğer direktiflerini büyük bir sadakatle uygulayan siyasi hareket olarak, Batı'nın övgü ve desteğini uzun süre arkasına alacak ve kendi rejimini topluma dayatmada onyıllık bir dönem boyunca elini rahatlatacaktı.

DB'nın Tarım Reformu Uygulama Programı (TRUP) adını verdiği program, aslında hiçbir ülkede uygulanmamış radikallikte Türkiye'de sahneye konulmaktaydı. 2000'de ilk pilot projeleri uygulanan DGD sisteminin toplam tarımsal destekler içindeki payının 2002'de yüzde 79'a, 2003'te yüzde 83'e çıkması, Türkiye'nin uluslararası finans kuruluşları elinde nasıl bir oyuncağa (veya deneme tahtasına) dönüştürülmüş olduğunun hazin sonucuydu.

TRUP, bir dizi sahte/uydurulmuş gerekçe üzerine inşa edilmişti.[4] Uydurulmuş gerekçelerden birincisi, tarımsal destek yükünün aşırılığıydı. Öylesine ki, tarımsal destekleri MG'in yüzde 3'ünden yüzde 10'una kadar götüren "resmi" rakamlar üretilmekte ve IMF'ye sunulmaktaydı. Bunun en alt seviyesi bile bir abartıdan ibaretti ve abartılar tam da IMF/DB'nın talep ettiği gibiydi. Bu konuda bunca ısrar edilmesinin nedeni, daha sonraki uygulamalardan görülebileceği gibi, TRUP projesinin en kritik çıpasının tarımsal destekleri bütçe aşamasında en alt düzeylerde sınırlandırmak olmasıydı.

İkincisi, mevcut sistemde destekleme paralarının hedefe ulaşamadığı, sistemde sızıntılar olduğu "kanatini" (bunlar için resmi kanıt yoktu) inandırıcı bir düzeye yükseltecek öyküler icat edilmeliydi. Uydurulan masal, 1994'te Ziraat Bankası'ndan pamuk primi ödemeleri için 315 milyon dolar borçlanan Hazine'nin bu borcunu takla attırılan faizlerle 1998 yılında 18 milyar dolara çıkarmış olmasıydı. Aslında Hazine'nin işlemi Ziraat Bankası'nı kurtarmak adına yapılmıştı; ama işte şimdi tarımsal desteklemeyi lanetlemek için bu örnek fırsata çevrilebilirdi. Olay şöyle hikaye ediliyordu: Çiftçinin eline 315 milyon dolarlık bir destek geçmiş ama aslında devletin cebinden 18 milyar dolar çıkmış(mış)! Sızıntının iddia edilen büyüklüğü akla ziyan olabilir, ama siyaset/bürokrasi kademelerinin ve herşeyden habersiz çiftçinin, çiftçiye yönelik paranın büyük bölümünün mevcut sistemin çürümüşlüğü nedeniyle hedefe ulaşmadığına inandırılmasına yönelik IMF/DB programını da ahlâka ziyan kabul etmek şartıyla.

Yaratılan üçüncü efsane, mevcut desteklemenin sadece zengin çiftçilere yarar sağladığıydı. Zengin çiftçilerin artık hâkim tarımsal katmanı oluşturmuyor oluşu üzerinden itiraz edebilirsiniz; veya, ticarete açılmış üreticileri kapsadığınız ölçüde geçimlik kesimde kalanların fazla kollanamayacağını, ama bunun bir kusur olmadığını (öztüketimi desteklemek bir politika tercihi olamayacağına göre) söyleyebilirsiniz. Bunlar zamanında dile getirilmedi değil, ama ideolojik saldırıyı kırması beklenemezdi. Sonuçta gerçekler ironik bir biçimde DGD uygulamaları üzerinden kısa sürede açığa da çıktı: DGD sistemi, mülkiyet esaslı ve dönüme göre sabit miktarlı uygulandığından, iddianın aksine, en yoksul köylülere daha az ulaşmaktaydı. Bunu henüz işin başında, Mart 2004 tarihli DB raporu bile DGD sisteminin tarımda eşitsizlikleri arttırdığını saptayarak kabulleniyordu. Ama olan olmuş, Türkiye tarımı deney kobayı olarak piyasanın tek belirleyici olduğu bir sistem içine çekilmişti.[5]

PROGRAMIN BAZI ETKİ VE SONUÇLARI

Bu programda sonradan zorunlu zikzaklar oldu, DGD sistemi 2007/2008 sonrasında uygulanamaz oldu. Ama tortuları sistemde kaldığı gibi, yapılabilecek tahribatın (hepsi başarılamasa bile) önemli bir bölümü de gerçekleştirildi.

Programın önemli etkileri ve sonuçları özetle şunlardır: (i) Eğitimde 8 yıllık kesintisiz eğitim programıyla 2000 yılında tarımsal istihdamın payı yüzde 45'ten bir çırpıda yüzde 35'e düşmüşken, IMF/DB programının bu defa ekonomik/toplumsal etkileriyle birkaç yıl içinde bu oranda yeniden 10 puanlık bir azalma meydana geldi. Program amacına ulaşmış, hem tarımsal aktif işgücü 2007›e kadar üç milyon kişi kadar azalmış hem de ekilen biçilen alanlarda 30 milyon dönüm gibi ciddi gerilemeler ortaya çıkmıştı. Tarımsal istihdamdaki çözülme gerçi 2008 kriziyle birlikte bir tersine kırsal göçe dönüşür gözükmekte, 2007'de 4,5 milyona gerileyen tarımsal istihdam dalgalı bir seyirle 2015'te 5,5 milyona dayanmaktadır. Bu tersine dönüş eğiliminin arkasında iki nedenin varlığı saptanabilir: Birincisi, DGD miktarlarının giderek azaltılması ve 2007 için son defa tahakkuk ettirilmesi (gerçi ödemeler gecikmeli olduğundan, son ödeme yılı 2008'dir); ikincisi, 2008-2009 krizinin tarım-dışı işsizlikte oluşturduğu büyük sıçramanın, kırlara/tarıma geri dönüşü zorlayan bir neden olarak etki yapması. Ama aktif tarımsal faaliyetlere geri dönüşün daha ziyade

işçileşme ilişkileri üzerinden olduğunu da kaydetmek gerekir.

(ii) Tarımda işçileşme, topraksızlaşma/mülksüzleşme süreçlerine eşlik eden bir diğer eğilim ise, bir yandan tarımsal işletmelerin ufalanma sürecinin devam etmesi, diğer yandan da tarımsal işletmelerin (mülkiyet, kiralama, sözleşmeli çiftçilik gibi farklı yöntemleri kullanarak) belirli ellerde yoğunlaşması veya üretim üzerindeki egemenliklerini yitirdikleri bir sürece sokulmalarıydı. Sermayenin hem yerlisi hem de yabancısı tarıma daha fazla girmişti. Sözleşmeli çiftçilik de daha önce görülmemiş bir yaygınlığa ulaşmıştı. Tohum ve damızlıklar bakımından dışa bağımlılık konusunda da amaçlara ulaşılmıştı. Diğer girdiler için zaten bu yönde işleyen süreç daha da pekişmişti. Tarımsal kredilerde Ziraat Bankası'nın hegemonyası kırılmış, Tarişbank tasfiye edilerek bir yabancı bankaya dönüşmüş olan Denizbank'a satılmış, yabancı bankalar tarımsal kredi alanında yerli özel bankaları aşacak bir kredi hacmine erişmişlerdi. Kamu bankalarında kredi bulma olanağı kalmayanlar yerli/yabancı özel bankaların daha ağır koşullarına razı oluyorlardı. İpotekli krediler giderek tüm tarımsal üreticileri bankaların tutsağı yapan bir finansman bağımlılığı oluşturuyordu.[6] Çiftçiye, seracılık gibi özel uygulamalar ve ürünler dışında, yaşam hakkı tanımayan bir yapı oluşmuştu. Dönem boyunca iç ticaret hadleri tarım aleyhine dönmeye başlamıştı. Tarımda üretici olarak tutunmak giderek güçleşiyordu ve bu yalnızca küçük çiftçileri ilgilendirmiyordu. Bütün bunlara, tüm tarımsal değerlerin, tarımsal topraklar yanında meraların, ormanların, akarsuların, göllerin, kıyıların, kısacası tüm doğanın metalaştırılması süreci eşlik ediyordu.[7]

(iii) Tarımın dışa karşı korunmasında büyük gedikler açılmıştı. Ama bu gedikler olmaksızın dahi, tarımın dış ticaret bilançosu genel olarak negatife dönmüştü. Bir zamanların net ihracatçı sektörü, şimdi son 17 yılın bilanço toplamı olarak net ithalatçı bir sektöre dönüşmüştü. Türkiye'nin gıda güvenliği veya egemenliği önemli ölçüde aşınmıştı. TRUP hanesine "başarı" olarak yazılabilecek bir sonuç da buydu. İlginç olan, uluslararası finans kuruluşları aracılığıyla gelişmiş kapitalist ülkelere ve bunların ulusötesi şirketlerine Türkiye özelinde açılan yeni talan kanallarının AKP iktidarı ve çevresinde kümelenen şirketlerce de benzer bir yağma iştahıyla karşılanmasıydı. Daha önceki iktidar türlerinde böylesine bir örtüşme yaşanmamıştı.[8]

(iv) Önemli etkilerden biri de, Türkiye'de tarımsal desteklemenin önemli bir iç tutarlılığa sahip olan kurumsal bütünlüğünün çökertilmesi olmuştu. Bu kurumsal bütünlüğün önemli bir parçası olan tarımsal KİT'ler özelleştirilmiş, tasfiye edilmiş veya işlevleri daraltılmıştı. Aynı bütünlüğün bir parçası olan TSKB'ler için de benzer bir durum söz konusuydu. TSKB'ler zaten özel kooperatif kuruluşları olmakla birlikte, bunların çoğu taşınmazlarını satarak (bu arada anonim şirkete dönüştürmeye zorlandıkları iktisadi işletmelerini de satarak/tasfiye ederek) mali sektöre ve devletin Destekleme ve Fiyat İstikrar Fonu'na olan mali yükümlülüklerinden kurtulmanın çaresini aramışlardı. Dolayısıyla hem mülkiyet ve şirket yapıları, hem ortak sayıları, hem ortaklarından alabildikleri ürün miktarları bakımından büyük çoğunluğu ciddi anlamda küçülmüşlerdi ve gelecekte kaynak sorununu çözememeleri durumunda ortaklarından ürün almayı sürdürmeleri bile güçleşecekti.

(v) Bütün bu olumsuzluklar ortaya çıkmışken, TRUP'un kritik çıpası olan nicel destek sınırlaması devreye girmiş ve dönemin iktidarları tarımı milli gelirin yüzde yarımı civarında bir toplam destekleme tutarına mahkum ederek, üreticiyi iyice dayanaksız bırakmayı seçmişti. Bu yüzde yarımlık desteği bile şaibesiz bir biçimde yönetmekten aciz kalarak, iyi-kötü çalışır bir alternatif destekleme düzeneği kurmaktan ne kadar uzakta olduklarını belli etmişlerdi.[9]

Bunu daha iyi kavrayabilmek açısından, AKP döneminde tarıma yapılan yıllık toplam destek miktarının tarım kesiminin kullandığı akaryakıt üzerinden alınan KDV ve ÖTV miktarının yıllık tutarına hemen hemen eşit büyüklükte olması dikkate alınabilir. Tarım üzerindeki diğer vergi yükleri de hesaba katılırsa, tarımsal destekleri fazlasıyla aşan bir vergi yükünün tarımın üzerine bindirildiği anlaşılır. Bunu dile getiren CHP'nin son seçim kampanyalarında tarımın kullandığı mazot üzerinden ÖTV ve KDV alınmayacağını açıklaması üzerine, iktidar partisi de 2017'den itibaren tarımın tükettiği mazotun fiyatının yarısının devlet tarafından karşılanacağını açıklamıştır. 2017'de hesaplanıp 2018'de ödenmesi gereken bu desteğin bütçede görülebilmesi için, tarımsal destek ödeneklerinin iki katına çıkarılmış olması gerekecektir. Ama şimdiye kadarki uygulamalarına bakıldığında, eğer 2019 seçimleri zorlamazsa, bu vaadin tutulması olasılığının çok zayıf olduğu söylenebilir.

NELER YAPILABİLİR?

IMF, DB, DTÖ, OECD, AB, ABD gibi dıştan tarım politikası dayatan kapitalizmin merkez ülkeleri ile bunların mali/iktisadi kuruluşlarına verilebilecek yanıtlar eğer bağımsız bir tarım politikası oluşturmak yönünde olacaksa, bunun karşılaşacağı tepkilerin şiddetinin bugün Suriye pratiğinde Türkiye'nin karşılaştığı sorunları katbekat aşacak cesamette olacağını öncelikle öngörmek gerekiyor. Çünkü bu Türkiye'yi aşan bir küresel sömürü meselesidir ve burada ayrık otlarına izin verilmek istenmeyecektir. Dolayısıyla AKP türü dışa bağımlı iktidar yapılarının bu yönde adımlar atması (ve bunları kararlılıkla savunması) beklenemez.

O halde yeni ve bağımsız tarım ve destekleme politikaları oluşturabilmenin birinci koşulu, bağımsız bir iktidar yapısının inşa edilebilmesine bağlıdır. Türkiye'nin mevcut ekonomik konumu ve iç siyasi dengeleri buna izin verir mi sorusunu buradaki tartışmamızın dışında tutalım. Böyle bir iktidar oluşumunun gerçekleştiği varsayımı altında önemli politika değişikliklerinin neler olması gerektiğine bir göz atalım.

Birinci mesele, gıda güvenliği/egemenliğinin yeniden tesisi için neler yapılabileceğidir. Desteklemenin ana amacı bunu sağlamaya yönelik olmalıdır. Arz açığı olan stratejik ürünlerde mümkün olduğunca ithal bağımlılığından kurtulunması gerekecektir. Kendi üreticisini desteklemeyen ülkelerin nihayetinde ithal bağımlılığı üzerinden başka ülkelerin çiftçisini desteklemiş olacağı gerçeği ana ilke olarak bellenmek durumundadır. Aynı çerçevede yerli tohumların ıslahı üzerinden yabancı tohumlara (ve ulusötesi tohum şirketlerine) olan bağımlılığın giderek azaltılması şarttır. Gübre, ilaç, yem gibi girdilerde dışa bağımlılığı azaltacak bir tarım ve sanayi politikaları bütünlüğünün de buna eşlik etmesi zorunludur.

Böyle bir meydan okumanın tek başına göğüslenmesi yerine Güney ülkelerinden müttefikler edinerek sürdürülmesi (DTÖ müzakerelerinde bunun örneklerini veren ülke grupları oluşmuştur) daha anlamlı olacaktır.

Gıda egemenliğinin tek meselesi dış ticari ilişkiler değildir. İkinci meselemiz, ülke çiftçisinin yeniden üretime dönmesini ve kalıcı olmasını sağlamaktır; aksi halde tüm çabalar nafile olacaktır. Çiftçi çocuklarının tarımdan kaçmak için fırsat kolladıkları bir konjonktürde bunun kolay olmadığı bilinmelidir. Çiftçinin üretimde kalmasını sağlamak için onun emeğinin ve maliyetlerinin karşılığını alabilmesini güvenceye alabilmek gerekir. Burada birkaç konu içiçedir.

İlk olarak, çiftçinin girdi maliyetlerinin önemli ölçüde düşürülmesi gerekir. Dünyanın en pahalı mazotunu kullanan, üstelik görece düşük verimlilikle çalışan bir çiftçi kesiminin, eğer koruma sürdürülmezse dünya tarım fiyatları karşısında ezilmesi kaçınılmazdır. O halde, çiftçinin kullandığı mazot ve elektrik gibi enerji girdileri üzerindeki dolaylı

vergileri sıfırlayacaksınız. Hem üretim maliyetlerini hem de verimliliği etkileyen sulamanın temel bir girdi olarak kamu yatırımları üzerinden (tarlaya getirilmesi aşamasına kadar) temin edilmesini sağlayacaksınız. Burada sayılanların (mazot, elektrik, sulama), öngörülen yeni destekleme modelinin en ağırlıklı bölümünü oluşturacağı açıktır.

Kuşkusuz çiftçinin en çok ihtiyaç duyduğu bir girdi kalemi de tarımsal kredilerdir. Çünkü çiftçinin eli sadece hasat döneminde para görür (ki onu da peşin alamayabilir), ama ekim dönemi öncesinden başlayarak yılın bütününe yayılabilen giderleri üstlenmesi gerekir. Gelirleri ile giderleri arasındaki bu zaman kaymaları onu tarımsal kredilere muhtaç duruma getirir. İşte bunun çözülebilmesi gerekir. Tarım kredi kooperatifleri ve Ziraat Bankası'nın bu sorunu çözmek için yeterli kapasiteye getirilmeleri şarttır. Kaldı ki aynı ihtiyaç TSKB'ler için de geçerlidir. Demek ki burada da önemli bir destekleme fonuna ihtiyaç olacaktır.

Çiftçinin girdi sorununu çözmek de yeterli olmayabilir. Çiftçinin ürününü gene de maliyetleri karşılayamayan bir fiyattan satmak durumunda kalması halinde de üretim faaliyetlerinin devamlılığı sağlanamayacaktır. Demek ki kritik ürünlerde fark ödemesi sisteminin devrede olması, çiftçinin eline geçen fiyatların maliyetlerinin altında kalması durumunda aradaki fark kadar çiftçiye ödeme (prim ödemesi) yapılması gerekir.[10] Ama daha genel ve bütün ürünleri kapsayacak bir çözüm, çiftçinin üretim, kredi, girdi ve satış aşamalarını denetleyebileceği bir kooperatif örgütlenmesi içine girmesinin teşvik edilmesi olacaktır. Fark ödeme sistemi olsun, tarımın kullandığı bazı genel girdilerin (mazot gibi) sadece tarıma özgü olarak indirimli fiyattan verilmesinin denetlenebilmesi için olsun, destekleme sistemi her zaman örgütlü bir yapı içinde daha sağlıklı işleyecektir.

Desteklemenin kurumsal yapısının bütünlüklü bir biçimde yeniden oluşturulabilmesi için TSKB gibi kooperatif kurumların yeniden ayağa kaldırılması yeterli olmayacaktır. Bir takım tarımsal KİT'lerin bugünkü tarımsal yapının gereksinimleri göz önünde bulundurularak yeniden oluşturulması gerekmektedir. 2008 sonrasının küresel krizine bir gıda krizi de eşlik ederken bu krizin şoklarına karşı hazırlıklı olabilmek için koruyucu kurumsal kalkanların inşa edilmesi şarttır.

Tarımsal desteklemenin bu boyutta bir yeniden yapılanmayı gerçekleştirebilmesi için tarımın TRUP sonrasındaki destekleme bütçesinin çok ötesinde bir kaynağa ihtiyacı olacaktır. Buradaki ölçütü şöyle belirleyebiliriz. Gelişmiş ülkelerde tarıma verilen destekler tarımın milli gelire katkısının kabaca yarısı ile üçte ikisi arasında bir paya sahiptir. Türkiye'de ise tarımın milli gelire katkısı yüzde 7,5'e kadar gerilemiş olmakla birlikte 2006 sonrasında tarıma verilen desteğin yıllık ortalama yüzde 0,5 civarında kalması nedeniyle söz konusu oran 1/15 düzeyindedir. Bu oranın 1/3'e yükseltilmesi yani milli gelirin yüzde 2,5'i oranında bir destek sağlanması durumunda, tarımın bugünkü bağımlı yapısı kırılabilecek ve üreticinin tarımdan kopması önlenebilecektir.

Türkiye bunları yapabilecek potansiyele sahiptir. Meselemiz, siyasetin potansiyelini buraya yükseltebilmektir.

Dipnotlar

(1) Esasen büyük perakende devlerinin iç ticaret pazarını sadece yerli sermayaye bırakmayacağı, turizmde de sonuçta tur operatörlerinin iç piyasayı denetleyeceğinin anlaşıldığı yeni dönemde 3-T'nin de bir hayal olacağı açıktı.

(2) T. Çiller'in, önüne getirilen ilk VII. plan tasarısını geri çevirip, IMF patentli bir neoliberal anlayışla yeniden yazılmasını sağladığı iyi biliniyor.

(3) GB öncesinde Türkiye'nin AB'ye tanıdığı tavizli (yani vergi alınmayan veya düşük gümrük vergisi alınan) tarım ürünleri kategorisi toplamın yüzde 7'si düzeyindeyken, 1996 sonrasında yüzde 33'e çıkıyordu.

(4) Siyasal rejimi dönüştürme derdindeki yerli iktidarın sahte iddianamelerle Cumhuriyet kurumlarının üzerine çullanması bundan sonradır. Niyetler farklı olabilir, ama araçlar çakışıyor.

(5) Bu konularda daha fazla bilgi için şu makalemize gönderiyoruz: "Tarım'da IMF Gözetiminde 2000'li Yıllar", *Kriz ve Maliye Düşüncesinde Değişim: İzzettin Önder'e Armağan*, SAV, 2011 içinde, s.60-88.

(6) CHP'nin 14 Eylül 2017'de Balıkesir'de düzenlediği Tarım Çalıştayı' nda üreticilerin şu serzenişi kayda değer: "Kapıdaki traktör, ahırdaki inek bize ait değil, ikisi de bankalara ait. Biz çalışıyoruz, başkaları kazanıyor".

(7) AKP'li işadamı Ethem Sancak'ın Tarım Bakanı Mehdi Eker'e yönelik şu övgü dolu sözleri (ses kaydını yayınlayan Yusuf Yavuz, Oda TV, 19.6.2013) çok öğreticidir: "Bu ülkenin kurucuları meralarımızı bütün halkın malı ilan ederek mahvettiler. Mera çitlenemiyor, bakılamıyor çünkü bütün halkın malı. Birşey bütün halkın malı olursa bakılamıyor, yağmalanıyor. Mesela kıyılarımız, ormanlarımız böyle yağmalanmıştır. Meralar da öyleydi. Çok şükür Tarım Bakanımız geçen ay çok büyük bir devrim gerçekleştirdi ve merayı çitlenebilir hale getiren yasayı çıkarttı. Nasıl başardı bilmiyorum çünkü anayasal bir sorundu. Sayın Bakan'a bir tarım gönüllüsü olarak şükran borçluyum". Ethem Sancak'ın aslında Garrett Hardin'in 1968'de öne sürdüğü "kamu ortak mallarının trajedisi" iddiasını (yani ortak doğal kaynakların korunamaması ve büyük çevresel olumsuzlara yol açacak şekilde hızla tüketilmesi iddiasını) bu kadar harfiyen gündeme getirmesini, eğer bir danışman desteğine dayanmıyorsa, şaşılacak bir sınıfsal içgüdünün dışa vurumu olarak görmek gerekir. Hardin'i de zikrederek tarımda metalaşma konusuna dikkat çeken Ekin Değirmenci'nin şu makalesine bakılabilir: "Türkiye Tarımında Neoliberal Dönüşüm ve Metalaşma", Praksis, 2017/1, sayı 43, s. 765-784.

(8) Öyle ki, tarımı ulusötesi şirketlerin saldırılarına karşı korumak bir yana, bakan düzeyindeki siyasiler 'selden kütük kapma' derdindeydiler. Tipik örneği, 2002-2009 arasının değişmez Maliye Bakanı Kemal Unakıtan'ın oğluna kurdurduğu ve tüm aile bireylerini ortak ettiği A. B. Gıda Şirketi'nin kısa zamanda pastörize yumurta pazarının yüzde 90'ına sahip olup, 2006'da ilk 500 büyük sanayi firması içine girebilmesiydi. AB Gıda'nın bir diğer marifeti, tam hasat zamanı düşük gümrük tarifesiyle 4 bin 400 ton mısır ithal edip piyasaları karıştırmasıydı. Oğul Abdullah Unakıtan, mısırı gümrük vergisi yüzde 20 iken ithal ettikten sonra vergiler önce yüzde 45'e, sonra yüzde 70'e çıkarılıyor, bu sayede şirkete önemli maddi avantajlar aktarılıyordu.

(9) Son Tarım Bakanı Ahmet Eşref Fakıbaba'nın "erkek olan şimdi yolsuzluk yapsın göreyim" veciz deyişiyle itiraf ettiği gibi, haketmeyenlere dahi sahte bir belge karaborsası oluşturarak destek aktaran bir yolsuzluk ekonomisi sistematikleştirilmiştir.

(10) Bu, AB ülkelerinin onyıllar boyunca başarıyla uyguladıkları –ama büyük ölçüde gereken faydaları sağladıktan sonra şimdi neoliberal düzende piyasa bozucu diye rafa kaldırdıkları-, bizim 2006 tarihli Tarım Kanunu'nda da yer alan ama şimdi uygulanmasına imkan verilmeyen sistemdir.

Tarımda Yabancı Göçmen Emeği Üzerine Notlar

Nihan CİĞERCİ ULUKAN (*)

Giriş

Son dönem göç yazınında "döngüsel göç" (circular migration) sık kullanılan bir kavram haline gelmiştir. Döngüsel göç üzerine çeşitli tanımlamalar olsa da genel olarak köken ülkeden hedef ülke ya da ülkelere çeşitli nedenlerle çok defa gidip gelenlerin hareketlilikleri olarak tanımlanmaktadır. İçduygu ve Aksel (2012:21) döngüsel göçü nedenlerine göre iki sınıfa ayırmaktadır. Bunlar döngüsel ticaret, bavul ticareti, ticaret turizmi ve alışveriş turizmini içeren döngüsel göç ile göçmenlerin hizmetçi, seks işçisi, inşaat işçisi, tarım işçisi ya da sağlığa zararlı koşullar altında düşük ücretli çalışan işçiler olarak kayıtdışı bir şekilde istihdam edildikleri döngüsel göçtür. Diğer yandan döngüsel göç hareketleri uluslararası göç politikalarının önemli bir parçası haline gelmiştir. Döngüsel göç hareketleri sonucu üçlü bir kazanım elde edilmesinden bahsedilmektedir. Birincisi göç alan ülkenin kısa dönemli işgücü talebi karşılanmış olmakta, ikincisi göç veren ülkeye göçmen işçilerin yatırımları yönelmekte ve üçüncü olarak göçmenin kendisi istihdam edilmektedir. 2005 yılında Uluslararası Göç Örgütü'nün (IOM) raporunda döngüsel göçün gelişmekte olan ülkelere katkı sağlayacağı üzerinde durulmaktadır. Ardından üç yıl sonraki IOM raporunda "dünya göç hareketlerinde geçici göçmen emeği programlarının hâkim olduğu bir evrenin başladığı" belirtilmektedir (IOM, 2008).

Döngüsel göç hareketlerine katılan göçmenler farklı sektörlerde istihdam edilmektedir. Bununla birlikte en yoğun istihdam edildikleri sektör tarımdır. Hem gelişmiş hem de gelişmekte olan ülkelerin tarım sektöründeki emek piyasalarında yabancı göçmen emeği kullanımı yaygınlaşmaktadır.

Bu çalışmada tarımsal üretimde çalışan yabancı göçmen emeği kullanımının yaygınlaşması üzerinde durulacaktır. Bu bağlamda farklı ülke uygulamalarından hareketle göç politikalarının tarımsal üretimde çalışan göçmenlerin çalışma ve yaşam koşullarını nasıl etkilediğine değinilecektir. Son olarak Türkiye'nin tarımsal emek piyasasında görülmeye başlayan yabancı göçmen emeği hakkında değerlendirme yapılacaktır.

TARIMSAL DÖNÜŞÜM VE GÖÇMEN EMEĞİ

1980 sonrası uygulanan neoliberal politikalar tarım sektörü ve kırsal yapılarda bir dizi önemli değişikliğe yol açmıştır. Öncelikle devletin tarımsal alandan çekilmesi ile tarıma yönelik destekler sınırlandırılmış, tarımsal kurum ve işletmeler ya zayıflatılmış ya kaldırılmış ya da özelleştirilmiştir. Bu dönemde, özel sektörün tarımsal alanlara yatırım yapması teşvik edilmiştir. Böylece tarım hiç olmadığı kadar yerel, uluslararası piyasalara açılmış; köylü sermaye ilişkisi egemen ilişki haline gelmiştir (Ulukan, 2013:65).

Bu politikalarla tarımsal yapılardan kopartılan geniş kitleler, güvencesiz koşullarda işgücü piyasasına fırlatılmışlardır. Tarımsal yapılara nüfus eden yerel ve uluslararası sermaye, üretim maliyetlerini azaltarak rekabet gücünü artırmak üzere piyasa koşullarına göre tam zamanında üretim yapabilecek, esnek koşullarda, ucuza istihdam edebileceği bir işgücü profiline ihtiyaç duymuştur. Sermaye grupları bu ihtiyaçlarını karşılarken yerel işgücünün yanı sıra yabancı işçilerden de faydalanmıştır. Tercih olanağı bulduğu durumlarda, daha ucuza, esnek ve güvencesiz çalıştırdığı yabancı işçileri öncelikle tercih etmiştir (Corroda, Castro ve Perrotta, 2016:10).

Ucuz ve esnek göçmen emeğinin varlığı, tarımsal üretimin yaygın olduğu ABD, Kanada ve Güney Avrupa ülkelerinde, tarımın yeniden yapılanmasında önemli bir faktör olmuştur. Göçmen emeği, Ortadoğu, Kuzey Afrika, Doğu Avrupa ve Asya ülkelerinden sağlanmıştır (Corroda, Castro ve Perrotta, 2016:3). Peki göçmen işçilerin gelişi nasıl sağlanmıştır? Burada göç alan ülkelerin göç politikaları ve bu politikaların göçmenlerin geçici çalışmasına olanak verecek şekilde dönüştürülmesi etkilidir. 2000'li yıllardan itibaren göç alan devletlerin politikalarında artık resmi olarak geçici göçmen işçi çalıştırılmasının düzenlemeleri yer almaktadır. Kuzey Amerika ve Avrupa'daki tarımsal üretimde mevsimlik yabancı işçi programları bu duruma örnek olarak gösterilebilir. Bu programlar, döngüsel göç kavramları ile bağlantılı şekilde, göçmenlerin kalıcı hale gelmesini önleyecek yöntemler içermektedir (Lopez-Salaz, 2016:3). Bu yöntemler ilk olarak ekonomik kriz, tarımsal üretimde olduğu gibi işlerin kısa sürede tamamlanması ya da kârlılık oranını düşürecek herhangi bir risk ile karşı karşıya kalındığı durumda geçici göçmenler sermaye açısından çabucak kurtulunacak bir maliyet haline gelmektedir. İkinci olarak göçmenlerin devlet üzerindeki maliyeti azalmakta, aile ve diğer sosyal hak ve yardımların karşılanma sorumluluğu ortadan kalkmaktadır (Ciğerci Ulukan, 2013:42).

Avrupa Birliği (AB) genişleme politikası çerçevesinde, 2004 yılında çıkarılan ve daha sonra yenilenen antlaşmalarla yeni üye olan ve olacak ülkelerin vatandaşlarına geçici çalışma izni vermektedir. Bu uygulama, AB'nin artan emek talebini karşılamak için önemli bir kaynak olmuştur. Bu uygulamalar çerçevesinde, başta tarım olmak üzere sağlık ve bakım hizmetlerindeki işgücü açığı Doğu Avrupa ülkelerinden gelen geçici göçmenler ile karşılanmıştır.

Tarımsal üretimde ücretli emeğin yaygınlaşmasına paralel olarak, birçok Avrupa ülkesinde çalışma yasaları yeniden düzenlenmiştir. 1990'lı yılların

Fotoğraf, www.milliyet.com.tr adresinden alınmıştır.

(*) Yrd.Doç.Dr. Ordu Üniversitesi Ünye İ.İ.B.F Çalışma Ekonomisi ve Endüstri İlişkileri

sonlarından itibaren kısa dönemli iş sözleşmelerine sağlanan vergi muafiyetleri ile bu sözleşmeler teşvik edilmiştir. Hollanda, Fransa, İspanya ve Almanya'da kısa dönemli iş sözleşmeleri, geçici göçmenlere yönelik yaygın bir şekilde uygulanmaya başlamıştır. Almanya, 1991 yılından itibaren, yılda üç aya kadar, Doğu Avrupa ülkelerinden mevsimlik tarımsal işlerde çalışmak için gelenlere çalışma vizesi vermektedir. Bu uygulama sonucu Almanya'ya yılda 300 bin geçici göçmen işçi gelmiştir. Benzer bir uygulama, 2001 yılından itibaren yılda İspanya'ya da 70 bin geçici göçmen işçinin gelmesine yol açmıştır. Bu dönemde, Fransa'da mevsimlik tarımsal işçilerin %20'si yabancı göçmen emeği tarafından gerçekleştirilirken bu oran İtalya'da %48 düzeyine ulaşmıştır. Görüldüğü gibi Avrupa'daki tarımsal emek piyasasında yabancı göçmen emeği önemli bir bileşen olarak varlığını sürdürmektedir (Darpeix, Bignebat ve Cornet, 2009:3).

Tarımda yabancı göçmen emeğinin yoğun olarak kullanıldığı iki ülke olan ABD ve Kanada'da mevsimlik tarımsal göçmen emeğinin kullanımı çok daha eskilere dayanmaktadır. Kanada, 1960'lardan itibaren başta Karayipler ve Meksika olmak üzere, tarımsal üretimde geçici göçmen emeğini kesintisiz bir şekilde kullanmaktadır. ABD'de de 1940'lardan itibaren uygulanan geçici işçi programları ile daha çok Meksika'dan gelen geçici göçmenler ile tarımsal üretimdeki emek açığını karşılamaktadır. Avustralya ve Yeni Zelanda ise 2007 yılından itibaren tarım sektöründeki emek ihtiyacını geçici göçmen işçi programları ile karşılamaya başlamıştır (Preibisch, 2010:407).

1990'lardan sonra daha yoğun uygulanmaya başlayan geçici göçmen işçi programları hakkında tartışmalar sürmektedir. Bu programları olumlu bulanlar, üçlü bir kazanç sisteminden bahsetmekte; sonuçları itibariyle herkesin kazanç elde edebileceği bir sistem olduğunu savunmaktadırlar (IOM, 2011; IOM, 2005). Üçlü kazanç sistemiyle ilk olarak hedef ülkenin işgücü açığının karşılanacağı; ikinci olarak göçmen kazançlarının göçmenin kendi ülkesinin ekonomik kalkınmasına katkıda bulunacağı ve üçüncü olarak göçmenlerin bu programlara katılarak hem işsizlik sorunlarını çözeceği hem de elde ettiği deneyimlerle emek piyasasında daha güvenceli işlere ulaşmada aşama kaydetmiş olacağı ileri sürülmektedir. Geçici göçmen işçi programlarına yönelik olumsuz görüşe sahip olanlar ise; uygulamaların 1960'lı yıllarda yeni endüstrileşmiş Avrupa ülkelerinin, emek açığını karşılamak için uygulamaya koyduğu "misafir işçi" (gastarbeiter) programlarının devamı olduğunu belirtmektedirler (Castles ve Özkul, 2014; Castles, 2006).

Fotoğraf, www.evrensel.net/upload/dosya/61075.jpg adresinden alınmıştır.

Castles ve Özkul (2014:33), 1960'lı yıllarda uygulanan ve başta göçmenleri geçici olarak kabul eden politikaların başarısız olduğunu; sonuçları itibariyle bakıldığında göçmenlerin ülkelerine dönmediği gibi ailelerinini de yanlarına alıp kalıcı hale geldiğini belirtmekte; yeni 'geçici işçi programları'nın eskisinden farkı olmadığını ancak daha seçici ve kısıtlayıcı uygulamalar içerdiğini vurgulamaktadır. Şöyle ki; göçmen emeğinin istihdamı, emeğin niteliği ve deneyimine göre değişmekte, daha nitelikli ve deneyimli göçmen işçiler için daha esnek kurallar uygulanabilmektedir. Özellikle Asya'nın yeni endüstrileşmiş ülkelerinden yöneticiler, bilgi işlem ve sağlık çalışanları daha kolay oturma izni alabilmekte ya da ayrıcalıklı uygulamalarla ailelerini yanlarına getirebilmektedirler. Ancak düşük nitelikli işçiler için durum aynı değildir. Daha fazla kısıtlayıcı politikalarla boğuşmak zorunda kalmaktadırlar (Castles ve Özkul, 2014:43). Oturma izni alamazlar, ailelerini yanlarına getiremezler ve uzun çalışma saatlerine itiraz edemezler. Özellikle tarımsal üretimde çalışan geçici göçmenler için sınır dışı edilme, çalışma ortamında disipline edici yöntem olarak kullanılmaktadır (Basok, Belanger ve Rivas, 2013:1399). İşçilerin, düşük verimlilik, haklarını savunma, diğer işçilerle çatışma ve hamilelik gibi nedenlerle gelecek dönemlerde talep edilmeme tehlikesi, daha verimli ve uysal bir şekilde çalışmalarını teşvik etmektedir. Bu uygulamalarda etnik ve cinsiyet farklılıkları kullanılarak rekabet attırılmaktadır (Basok, Belanger ve Rivas, 2013:1400). Kısaca, geçici göçmen işçi programlarının "yeni özgür olmayan" emek biçimi ve çok düşük ücretle, sıkı denetim altında, kısıtlı sosyal haklarla çalışan güvencesiz yedek işgücü ordusu yarattığından söz edilmektedir.

TÜRKİYE'DEKİ DURUM

Türkiye'de 1980'lerden itibaren dünyadaki gelişmelere paralel olarak tarımsal destekler kaldırılmış ve tarımsal üretim piyasa mekanizmasına terk edilmiştir. Bu süreçte Türkiye, üreticilerini ve ihracatçılarını çok büyük sübvansiyonlarla destekleyen gelişmiş ülkelerin açık pazarı haline gelmiştir. Bütün tarımsal girdilerin fiyatları hızla artarken, ucuz tarım ürünleri ithalatı karşısında küçük ve hatta orta ölçekli üreticilerin rekabet şansı kalmamıştır (Köymen, 2009). Bu süreçte yaklaşık 5 milyon kişi tarımsal istihdamdan ayrılmıştır (TÜİK, 2016a).

Tarımda yaşanan yapısal dönüşümlerle birlikte ücretli işgücüne talep artmaya başlamıştır. İlk dönüşüm 1950'li yıllarda tarımda mekanizasyon süreci ile topraktan kopan kitlelerin kentlere göçü sonucunda, bu göç hareketlerine katılamayan kesimlerden biri olan Güneydoğu Anadolu'daki ortakçıların mevsimlik işgücünün kaynağı olmalarıdır (Çınar, 2014).1980'den sonra tarımda çözülmenin hız kazanmasıyla mevsimlik işgücü süreklilik arz eden bir durum haline gelmiş, kitlelerin önemli bir geçim kaynağı olmuştur. Genellikle işleyecek toprağı bulunmayan veya yetersiz toprağa sahip olan aileler, işgücü talebi yoğun olan yerlere giderek tarım işçiliği yapmaktadır. Türkiye'de tarımda istihdam edilen 5 milyon 815 bin kişiden yaklaşık 2 milyonunun mevsimlik tarım işçisi olduğu tahmin edilmektedir (TBMM, 2015:2).

Son dönemde Türkiye'de mevsimlik işgücünün çalışma ve yaşam koşullarına yönelik akademik ilgi giderek artmaktadır. Yapılan araştırmalarda işçilerin güvenli ulaşım, barınma, altyapı, iş güvenliği, gelir güvencesi gibi hak ve ihtiyaçlardan mahrum olarak çalıştığı ortaya konmaktadır. Mevsimlik tarım işçileri hayatlarını, sözleşmesiz, sigortasız, güvencesiz bir şekilde, Türkiye'nin bir ucundan diğer ucuna, yılın ortalama 6 ila 9 ayında tarımsal ürünlerin ekimini, çapasını, ilaçlamasını, sulamasını, hasadını gerçekleştirerek kazanmaktadır. Mevsimlik tarım işçileri, tarım sektöründe çalışanlar arasında, çalışma ve yaşam şartları en zor ve sosyal güvenceden en yoksun olanlardır (Hayata Destek Derneği, 2014).

Türkiye'de mevsimlik tarımsal üretimin en önemli sorun alanlarından biri de çocuk işçiliğidir. Bu konuda yapılan araştırmalarda tarımsal üretimde yoğun olarak çocuk emeği kullanıldığı ortaya konulmaktadır. Çocuklar, tarımsal üretime en kötü koşullarda, eğitim olanaklarından yoksun bir şekilde katılmakta, tarımsal üretime katılmadıklarında ise ev işlerine yardım ederek ya da küçük yaştaki kardeşlerine bakarak sorumluluk almaktadırlar. Çocukluk dönemi boyunca süren bu çalışma temposu, çocukların fizyolojik ve psikolojik gelişimlerini olumsuz etkilemektedir. Bu kısır döngü, çocukların çok küçük yaşta gelecekleri ile ilgili umutsuz olmalarına neden olmaktadır (Kablay, 2015; Kalkınma Atölyesi, 2013).

Günümüzde, yukarıda mevsimlik tarım işçiliği ile belirtilen tabloya uluslararası göç hareketlerinin bir sonucu yabancı göçmen emeğinin de katıldığını görmekteyiz Türkiye uluslararası göç hareketlerinden en fazla etkilenen ülkeler arasındadır. 1989'da Doğu Bloğunun dağılması ile birlikte, başta Rusya Federasyonu ve Ukrayna olmak üzere Moldova, Romanya, Bulgaristan ve Gürcistan vatandaşları, bavul ticareti, ev ve bakım hizmetleri, turizm ve eğlence sektöründe (Türkiye'nin geniş enformel emek piyasasında kayıt dışı işlerde) çalışmak üzere gelmektedirler. Öte yandan Ortadoğu'da devam eden savaşlar ve siyasi kaos ortamı, Irak, İran ve son olarak Suriye'den kitlelerin Türkiye'ye göç etmesine yol açmıştır. Türkiye'ye gelen Suriyeli göçmenler sayısal olarak oldukça büyük bir kitleyi temsil etmektedir. Öyle ki; Türkiye, bugün dünyada en fazla mülteci barındıran ülke konumundadır. Bugün Türkiye emek piyasasında, farklı nitelik ve etnik kökenden göçmen grupları, genellikle kayıtdışı ve güvencesiz işlerde yoğun olarak çalışmaktadırlar (Toksöz, Erdoğdu ve Kaşka, 2012).

Fotoğraf www.tarimanaliz.com/wp-content/uploads/2017/07/MevsimlikTar% adresinden alınmıştır.

Fotoğraf, www.tirebolumhaber.com/wp-content/uploads/ adresinden alınmıştır.

Bu sektörlerden biri olan tarım sektöründe yabancı göçmen emeğine yönelik akademik ilgi artmaktadır. Ordu ilinde mevsimlik tarım işçiliğine yönelik çalışmalarında Ulukan ve Cigerci-Ulukan (2010), fındık hasadında yerel işçi, Gürcü işçi ve Doğu ve Güneydoğu Anadolu'dan gelen mevsimlik işgücünün kullanıldığını ve bu grupların her birinin çalışma ve yaşam koşullarının farklılaştığını bulgulamışlardır. Gürcüler çay tarımında da çalışmaktadır. Diğer yandan, Türkiye ve Gürcistan arasında yürütülen liberal vize rejimi ile karşılıklı olarak 90 günlük 'vizesiz kalış hakkı' tanınmıştır. Bu durum, Gürcistan'dan gelişleri daha da kolaylaştırmıştır. 2016 yılında Gürcistan ile Türkiye arasındaki sınır kapısı Sarp'tan giriş çıkışların sayısı 2 milyona ulaşmıştır (TÜİK, 2016b). Gürcü işçiler, coğrafi yakınlık, giriş kolaylığı ve akrabalık ilişkileri, kurdukları enformel ilişki ağlarıyla nedeniyle bölgede uzunca bir süredir talep edilen işgücü haline gelmiştir. Bu durum, Doğu ve Güneydoğu'dan gelen işçilerle rekabete girmelerine hatta ücret ve çalışma koşulları konusunda avantajlı konuma neden olmaktadır (Ulukan ve Ciğerci Ulukan, 2010).

90 günlük vizesiz kalış hakkı, Gürcü göçmenlerin farklı işlerde çalışmasına da olanak sağlamaktadır. Fındık toplama sezonu bittiğinde, özellikle sınıra yakın bölgelerde, çeşitli tekstil firmalarında tezgahtarlık yapmakta, ardından çay sezonu başladığında mevsimlik işçi olarak çalışmaya başlamaktadırlar. Gürcü işçilerin hemen hepsi aracılar yoluyla bölgeye gelmekte ve işleri genellikle bu aracılar sayesinde bulmaktadırlar. Günlük yevmiyelerinin % 10'luk kısmına aracılar el koymaktadır. Gürcü işçilerin günlük ücreti Güneydoğu/Doğu illerinden gelen işçilerin ücretlerinden az da olsa yüksektir. Aynı zamanda çadır yerine işçi evlerinde kalmayı tercih etmektedirler (Ulukan ve Ciğerci Ulukan, 2010:19).

Gürcü işçilerin büyük çoğunluğunun Batum ve Türkiye sınırı arasındaki bölgede yaşadığı, çiftçilik ve fındık tarımı konusunda tecrübeli oldukları belirtilmektedir. İşçiler kendi ülkelerinde geçimlerini sağlayabilecek ölçüde para kazanamadıkları ve ücret düzeylerinin oldukça düşük olduğu için Türkiye'de çalışmayı tercih etmektedir. Çalışmada gelir düşüklüğü nedeniyle Gürcistan'da öğretmen ve mühendis olup da mevsimlik işlerde çalışmaya gelenlerin olduğu da bulgulanmıştır. (Ulukan ve Ciğerci Ulukan, 2010:19). Çalışmada ayrıca fındık ve çay toplama işinde Gürcü işçilerin, işi bilmeleri, temiz iş yapmaları ve disiplinli olmaları nedeniyle, bahçe sahipleri tarafından Doğu ve Güneydoğu Anadolu'dan gelen Kürt işçiler yerine daha çok tercih edildiği bir bahçe sahibinin *"Gürcüler gelmezse çayları toplayamayız"* sözleriyle dile getirilmektedir.

Kalkınma Atölyesinin Türkiye'nin farklı bölgelerinde gerçekleştirdiği araştırmada Azerbaycanlılar, Gürcüler ve

Suriyelilerin yabancı göçmen emeğini oluşturduğu tespit edilmiştir. Gürcüler daha çok çay ve fındık üretiminde çalıştırılırken, Azeriler hayvancılık için ot biçme işlerinin yapıldığı Kars ve Ardahan illerinin yabancı göçmen işçileridir. Suriyeli göçmenler ise, Adana-Mersin-Şanlıurfa-Gaziantep bölgesinde yaygın olarak çalışmaktadır. (Kalkınma Atölyesi, 2016:184). Göçmenler uzun çalışma saatleri ve kötü çalışma ortamlarında sosyal dışlanmaya maruz kalarak çalışmaktadırlar. Kadın ve çocuk emeği de yoğun olarak kullanılmaktadır. Suriyeli göçmenlerde çocuk emeğinin kullanımının daha yaygın olduğu, farklı göçmen gruplarına farklı ücret ödemesi yapıldığı ve bu durumun göçmen işgücü arasında rekabete yol açtığı tespit edilmiştir (Kalkınma Atölyesi, 2016). Kalkınma Atölyesi (2016) ve Ulukan ve Cigerci Ulukan ()ın Gürcü göçmenlerle ilgili elde ettikleri bulgular benzeşmektedir. Kalkınma Atölyesi (2016) de Gürcü göçmenlerin yerel halk ve üreticiler gözünde, *"işe daha yatkın ve disiplinli olmaları"* nedeniyle fındık ve çay hasadının gözde işçileri haline geldiğini saptamıştır. Gürcü işçilerin çalışma izinleri olmamasına rağmen mevsimlik tarım işlerinde çalıştırılması, kamu otoriteleri ve sosyal taraflar tarafından kayıtdışı çalışmalarına göz yumulması sonucunu doğurmuştur (Kalkınma Atölyesi, 2016:124).

Türkiye'de mevsimlik tarım işçiliğinde Suriyeli göçmen emeği kullanımı yaygınlaşmaktadır. Kavak (2016:51-52), Türkiye'nin 10 ilinde gerçekleştirdiği çalışmasında, Suriyeli tarım işçilerinin olumsuz çalışma ve yaşam koşullarını aktarmaktadır. Çalışmada, daha yoğun Türkiye'nin sınır kentlerine yerleşen Suriyeli göçmenlerin, hayatta kalma stratejisi olarak, daha çok tarım işçiliğine yöneldiği belirtilmektedir.

Mevsimlik tarım işçiliği özünde güvencesiz bir iştir fakat Suriyeli işçilerin tarımsal emek piyasasına girişi yeni güvencesizlik biçimleri yaratmakta ve çalışma koşullarının daha da kötüleşmesine neden olmaktadır. Suriyeli göçmenler, hayatta kalma stratejisinin bir parçası olarak, her türlü koşulu kabul etmek durumunda kalmaktadır. Dolayısıyla yeni süreç emek piyasasının en alt katmanında yer alan yoksulluk kısır döngüsünden kurtulamayan kitleler yaratmaktadır.

SONUÇ YERİNE

Günümüzde yabancı göçmen emeği gelişmiş ülkelerin emek piyasalarının önemli bir bileşeni haline gelmiştir. Göçmenler, başta tarım sektörü olmak üzere sağlık ve bakım hizmetleri, inşaat ve turizm gibi emek açığının yoğun olduğu sektörlerde istihdam edilmektedir. Özellikle tarımsal üretimde uygulanan geçici göçmen işçi programları, uluslararası göç politikalarının önemli aracı haline gelmiştir. Bu politikaların üstü örtülü niyeti, emek hareketliğini kontrol altına almak ve aynı zamanda emeği disipline etme amacı taşır.

Tarımda uluslararası düzeyde ortaya çıkan piyasalaşma ile birlikte, cinsiyet, etnik köken ve sınıfsal farklılıklar ve yerli-yabancı, kadın-erkek-çocuk, vasıflı-vasıfsız kategorileri de kullanılarak emek kullanımının çeşitlendirildiği gözlemlenmektedir. Bu süreç emeğin kendi içindeki rekabeti artırmakta, çalışma koşullarının göçmen işçiler aleyhine kötüleşmesine yol açmaktadır. Yabancı göçmen emeğinin Türkiye'deki durumu da pek iç açıcı değildir. Mevsimlik tarım işçiliğine olan talep uzun yıllar topraksız ya da çok az toprağı olan Doğu ve Güneydoğu illerinden gelenlerle karşılanırken artan işgücü talebiyle yabancı göçmen emeği de kullanılmaya başlanmıştır. Bu çerçevede, Türkiye'de mevsimlik tarım işçiliği farklı göçmen gruplarının karşılaşma alanı, aynı zamanda rekabet alanı haline gelmektedir.

Yapılan araştırmalar, gelişmiş ülkelerin uyguladığı göç politikalarının emeğin sömürüsü yönünde yeni emek süreçlerini ortaya çıkarttığını; Türkiye gibi tarımda çalışma ilişkilerine yönelik hiçbir düzenlemenin olmadığı ülkelerde ise, çoğu zaman sayılarının bile bilinmediği yabancı göçmenlerin kendi kaderlerine terk edildiğini göstermektedir.

Dünya ölçeğinde en kötü çalışma biçimlerini barındıran, en güvencesiz sektör olarak karşımıza çıkan tarım sektörünün durumu, Türkiye özelinde de iç açıcı değildir. Tarımda mevsimlik çalışma, genellikle en yoksul grupların katıldığı ve kötü çalışma koşullarının olduğu bir istihdam alanıdır. Bu tabloya bugün yabancı göçmen emeği de katılmaktadır. Yeni emek gruplarının katılması, çalışanlar arasında rekabet ortamını ve yoksulluk baskısıyla her türlü koşulu kabul edecek yeni emek tiplerini ortaya çıkartmaktadır. Emek piyasasının en görünmez emeğine yönelik göç süreçleri, stratejileri, çalışma ve yaşam koşulları, yerel halkla ilişkiler ve sosyal ağlar gibi konuları da içeren ayrıntılı alan araştırmaları sorunun teşhisi ve çözümü için katkı sağlayacaktır.

KAYNAKÇA

Basok, Tanya; Belanger, Danièle ve Rivas, Eloy (2013), "Reproducing Deportability: Migrant AgriculturalWorkers In South-Western Ontario" *Journal of Ethnic and Migration Studies*, Cilt 40, sayı 9, s. 1394–1413.

Castles, Stephen (2006), "Back to the Future; Can Europe meet its Labour Needs through Temporary Migration?", *International Migration Institute* Working Paper No 1, Oxford University, UK.,s. 1-38.

Castles, Stephen ve Özkul, Derya (2014), "Circular Migration: Triple Win, Or A New Label For Temporary Migration?", *Global and Asian Perspectives on International Migration*, Ed. G. Battistella, Springer International Publishing, Switzerland, s.27-49.

Corroda, Alessandra, Castro, Carlos de ve Perrotta, Domenico (2016), "Cheap Food, Cheap Labour, High Profits: Agriculture And Mobility in the Mediterranean" Eds; Alessandra Corrado, Carlos de Castro, Domenico Perrotta, *Migration ve Agriculture*, Routledge, USA.

Çınar, Sidar (2014),"Türkiye'de Mevsimlik Tarım İşçilerine Dair Kısa Bir Değerlendirme," Heinrich Böll Stiftung Derneği İnternet Sitesi, http://tr.boell.org/tr/2014/06/16/tuerkiyede-mevsimlik-tarim-iscilerine-dair-kisa-bir-degerlendirme, Erişim: 15.07.2017.

Darpeix, Aurélie, Bignebat, Céline ve Cornet, Philippe Perrier (2014), "Demand For Seasonal Wage Labour in Agriculture: What Does Family Farming Hide?" *Journal of Agricultural Economics*, cilt 65, sayı 1, s. 257-272.

Hayata Destek Derneği (2014*), Mevsimlik Gezici Tarım İşçiliği Araştırma Raporu*.

IOM (2005), *World Migration Costs and Benefits International Migration*, Geneva.

IOM (2008), *Managing Labour Mobility In The Evolving Global Economy* , Geneva.

IOM, (2011), *Circular Migration: Triple-Win Solution For Ghana and Italy*, Geneva.

İçduygu, Ahmet ve Aksel, Damla (2012), *Türkiye'de Düzensiz Göç*, IOM, Ankara.

Kablay, Sebiha (2015), "Mevsimlik Gezici-Geçici Çalışma; Çocuk İşçiler", *Rüzgara Karşı,* **Der; Gamze Yücesan Özdemir , Notebene yay, Ankara, s. 89-114.**

Kalkınma Atölyesi, (2013), *Mevsimlik Tarım İşçiliği ve Çocuklar Sorun Analizi ve Politika Önerileri,* Altan Mat, Ankara.

Kalkınma Atölyesi (2016), *Türkiye'de Tarımsal Üretimde Yabancı Göçmen İşçiler Mevcut Durum Raporu,* Altan Mat., Ankara.

Kavak, Sinem (2016), "Syrian Refugees in Seasonal Agricultural Work: A Case Of Adverse Incorporation in Turkey" *New Perspectives of Turkey*, sayı 54, s. 33-53.

Köymen, Oya (2009), "Kapitalizm ve Köylülük: Ağalar - Üretenler – Patronlar" *Mülkiye,* Cilt: XXXIII Sayı:262, s. 25-

Lopez-Ala, Ana (2016), **" Induced Circularity For Selective Workers. The Case Of Seasonal Labor Mobility Schemes in the Spanish Agriculture"** *ARBOR Ciencia, Pensamiento y Cultura***, sayı 192-777, s. 1-12.**

Preibisch, Kerry (2010), "Pick-Your-Own Labor: Migrant Workers and Flexibility in Canadian Agriculture", International Migration Review, cilt 44, sayı 2, s.404-441.

TBMM (2015), *Mevsimlik Tarım İşçileri*, Türkiye Büyük Millet Meclisi Araştırma Merkezi, Ankara.

Toksöz, Erdoğdu ve Kaşka, (2012), *Türkiye'ye Düzensiz Emek Göçü ve Göçmenlerin İşgücü Piyasasındaki Durumları,* IOM, Ankara.

TÜİK (2016a), İşgücü İstatistikleri, Ankara.

TÜİK (2016b), Turizm İstatistikleri, Ankara.

Ulukan, Umut (2013), "Devlet, Tarım ve Sermaye: Tarımda Kapitalizmi Yeniden Düşünmek*", Eğitim Bilim Toplum*, Sayı 43, s. 56-78.

Ulukan, Umut ve Ciğerci Ulukan, Nihan (2010), "Fındık Üretiminde Çalışma İlişkileri ve Mevsimlik İşçiler:Perşembe Örneği", *2000 li Yıllarda Türkiye'de İktisat ve Siyaset Rüzgarları*, Der. Ömür Birler vd., Efil Yayınevi, Ankara, s. 159-175.

Küçük Balıkçılık, Yoksulluk ve Kırsal Kalkınma

Umut ULUKAN (*)

GİRİŞ

Dünya Gıda Örgütü'ne (FAO) göre 'küçük balıkçılık', avlanması, işlenmesi ve dağıtımıyla emek yoğun bir süreci içeren ülkelerin deniz ve tatlı su kaynaklarını kullanan dinamik ve gelişen bir alt sektör olarak tanımlanmaktadır. Bu alt sektördeki faaliyetler tam zamanlı, yarı zamanlı ya da mevsimlik olarak gerçekleşirken çoğunlukla yerel ve bölgesel pazarlara balık temin edilmektedir. Ancak küreselleşme ve dış pazarlara entegrasyon ile birlikte ihracata yönelik üretim de son zamanlarda artmaktadır. Erkekler, çoğunlukla avcılık faaliyetlerinde bulunurken, kadınlar ise balık işleme sanayinde, balığın satış ve pazarlamasında istihdam edilmektedir. Ağ tamiri, tekne yapımı ve bakımı, motor tamiri vb. işler ise balıkçılıkla ilgili ek istihdam ve gelir getirici işler olarak sıralanabilir (FAO, 2004). Daha teknik bir tanımlama yapacak olursak küçük balıkçılık, kıyı alanlarında avlanan, uzatma ağları, parakete[1], kaldırma ağları, olta ve tuzaklar gibi av araçlarını kullanarak günü birlik avcılık yapan, 12 metreden küçük balıkçı teknelerinin kullanıldığı avcılık olarak tanımlanabilir. Bu tür balıkçılıkta teknoloji, sermaye, iş gücü ihtiyacı ve kullanımı büyük ölçekli balıkçılığa kıyasla daha düşük seviyelerdedir (Ünal, 2003).

Yukarıda genel ve teknik tanımını yaptığımız küçük balıkçılık, kırsal kalkınmaya ve yoksullukla mücadeleye nasıl katkıda bulunabilir? Bunu anlamak için önce kırsal kalkınmadan ve yoksulluk kavramlarından ne anladığımızı netleştirmemiz gerekir. Bailey ve Jentoft (1990) kalkınmayı herkesin ya da toplumun çoğunluğunun yaşam kalitesini sürdürülebilir ve eşitlikçi bir biçimde iyileştiren bir değişim süreci olarak tanımlamaktadır. Buna göre kırsal kalkınma, kırsal nüfusun yaşam kalitesini iyileştirme süreci olarak ele alınabilir. Yaşam kalitesini iyileştirme süreci ise yoksulluğu azaltma ya da ortadan kaldırma çabası ile gerçekleşmektedir (Chambers, 1995). Dolayısıyla kırsal kalkınmanın en önemli unsurunu yoksullukla mücadele oluşturmaktadır.

Bugünkü yoksulluk kavramı, yoksulluğu anlama, algılama ve ölçme süreçlerini kapsayan uzun bir gelişim sürecinin sonucudur. 1960'lı yıllarda hakim olan gelir yoksulluğu yaklaşımı yoksulluğu, düşük gelir ve tüketim ile ilişkilendirmekteydi. Yoksulluğu yalnızca gelir eksikliğine bağlayan modelin yetersizliği ise 1970'lerde Uluslararası Çalışma Örgütü (ILO) ve Birleşmiş Milletler Sosyal Kalkınma Araştırmaları Enstitüsü (UNRISD) tarafından geliştirilen temel ihtiyaçlar yaklaşımının doğmasına yol açmıştır. Bu yaklaşım, yoksulluğun yalnızca düşük gelirin sonucu ortaya çıkmadığını aynı zamanda sağlık, eğitim, temiz suya erişim gibi temel insani ihtiyaçlardan yoksunluğu da içerdiğini savunmaktadır. Yoksulluğu çok boyutlu olarak tanımlayan bu model, 1990'larda Birleşmiş Milletler Kalkınma Programı'nın (UNDP) "İnsani Gelişme Endeksi" modelinin doğuşuna neden olmuştur. Yoksulluğun çok boyutluluğunu öne çıkaran bu yaklaşımlar 2000'li yıllarla birlikte birçok uluslararası sivil toplum örgütü ve uluslararası kalkınma örgütleri tarafından benimsenen "Sürdürülebilir Geçim" (Sustainable Livelihood) yaklaşımının ortaya çıkışında etkili olmuştur.

"Sürdürülebilir Geçim Yaklaşımı" (SGY), yoksulluğun analizinde ve potansiyel çözümlerini belirlemede bütüncül bir çerçeve sunmaktadır. Bu yaklaşım yoksulluğu azaltma politikaları bağlamında insanların geçim koşullarını etkileyen temel faktörleri ve bu faktörler arasındaki doğrudan ya da dolaylı ilişkileri temel almaktadır. Geçim kavramı, yaşamak için gerekli olan yetenekleri, (maddi ve sosyal kaynakların her ikisini de içeren) varlıkları ve faaliyetleri içermektedir. Bir geçim kaynağının sürdürülebilir olması, doğal ve ekonomik şoklarla başa çıkılıp çıkılamadığına, varlıkların ve faaliyetlerin doğal kaynaklara zarar vermeksizin korunmasına ve geliştirilmesine bağlıdır (Chambers ve Conway, 1992; Scoones 1998). Yaklaşıma göre geçim koşullarını sağlayabilecek beş varlık bulunmaktadır, bunlar beşeri sermaye, doğal sermaye, finansal sermaye, sosyal sermaye ve fiziki sermayedir. Tüm bu varlıklar bir takım şoklara karşı kırılgan durumdadır. Kırılganlık (vulnerability) kavramı sürdürülebilir geçim yaklaşımının önemli bir unsurudur. Kırılganlık basitçe risklere, şoklara açık olma, dolayısıyla güvencesizlik ve savunmasızlık olarak tanımlanabilir (Chambers, 1989). Sürdürülebilir geçim yaklaşımı, yoksulların farklı koşullara yönelik kırılganlıklarına hangi süreçlerle, politikalarla etkide bulunabileceğini ve sürdürülebilir geçim koşullarının yaratılması için ne gibi stratejilerin oluşturulabileceğini analiz etmektedir.

Bundan kırk yıl kadar önce Birleşmiş Milletler'e bağlı Gıda ve Tarım Örgütü (FAO), küçük balıkçılıkla geçimlerini sağlayan insanların geçim koşullarının ve insan onuruna yaraşır bir yaşamın sınırlarında yaşadıklarını belirtmekteydi (FAO, 1974). Dünya genelinde küçük balıkçıların yoksulun da yoksulu olduğu genel kabul gören bir ifadeydi. Son 15 yıldır ise balıkçılıkla geçinenlerin en yoksul gruplar olmayabileceği ancak doğal koşullara, kendi sağlık durumlarına, ekonomik şoklar ve doğal felaketlere yüksek hassasiyetleri nedeniyle en kırılgan (vulnerable) sosyo-ekonomik gruplar olarak nitelendirilebileceği tartışılmaktadır (Bene, 2003; Allison ve Horemans, 2006). Bu tartışmalarla birlikte küçük balıkçılığın gelir ve istihdam sağlayıcı özellikleri sayesinde kırsal kalkınmaya ve yoksullukla mücadeleye katkı sağladığını ileri süren çalışmaların arttığını gözlemlemekteyiz. Özellikle emek yoğun sektör olma özelliği, bu sektöre girişi kolaylaştırdığından çok sayıda vasıfsız insana gelir getirici istihdam sağlamaktadır. Bu özellikleri nedeniyle küçük balıkçılık yoksul yanlısı bir aktivite olarak görülmektedir. Küçük balıkçılığın bu potansiyeli FAO ve Ulus-

(*) Yrd.Doç.Dr, Ordu Üniversitesi Ünye İİBF, Çalışma Ekonomisi ve Endüstri İlişkileri Bölümü

lararası Tarımsal Kalkınma Fonu (IFAD) tarafından da özellikle gelişmekte olan ülkelerde kırsal yoksulların sürdürülebilir geçim koşullarının sağlanabilmesine katkıda bulunabileceği vurgusuyla öne çıkarılmaktadır (FAO, 2005).

SÜRDÜRÜLEBİLİR GEÇİM YAKLAŞIMI VE "YOKSULLARIN YOKSULU" BALIKÇILAR

Yoksulluk ve kırsal kalkınma literatüründe balıkçılıkla ilgili çalışmalarda hakim görüş balıkçıların "yoksulların da yoksulu" (Bailey, 1988) olduğu argümanıdır. Literatürdeki bu hakim bakış açısı balıkçıların balıkçılık yaptıkları için yoksul olduğu veya balıkçıların yoksul oldukları için balıkçılık yaptığı biçiminde iki önermeyi doğurmaktadır. Bu yaklaşımlar yoksulluğu yalnızca ekonomik (düşük gelir) ve biyolojik (aşırı avlanma) olmak üzere iki temele indirgemektedir. Örneğin Bailey ve Jentoft (1990) su kaynaklarının aşırı sömürüsünün küçük balıkçı hanehalklarının istihdam fırsatlarına ve yaşam standartlarına önemli ölçüde olumsuz etkisi olduğunu ileri sürmektedir. Diğer yaygın görüş ise kırsal alanda alternatif istihdam ve gelir fırsatlarının genellikle düşük olduğu, bunun da balıkçıların gelirini kısıtladığı şeklindedir. Bu görüşü savunlar yoksulluğu azaltmanın en önemli yolunun balıkçılık dışında istihdam fırsatları yaratılması olduğunu iddia etmektedir (Bene, 2003). Amartya Sen'in (1981) yoksulluk kavramını dar çerçeveli, düşük gelir yaklaşımının dışına çıkardığı ve yoksulluğu çok boyutlu bir süreç olarak ele aldığı çalışması balıkçılık ve yoksulluk literatüründe de yeni yaklaşımlara yol açmıştır. Ekonomik ve biyolojik odaklı yaklaşımların aksine bu yeni yaklaşımlar yoksulluğun çok boyutluluğu üzerine odaklanmaktadır. Örneğin Bene (2003) doğal kaynakların kendisi yerine bu kaynaklara erişim, kaynakların denetimi ve yeniden dağıtımına yönelik politikalara ve buradaki güç ilişkilerine odaklanmak gerektiğini belirtmektedir. Bu görüşe göre yoksulluk politik, ekonomik, sosyal ve kültürel unsurları barındırmaktadır. Yazar, bu farklı unsurları "sosyo-kurumsal mekanizmalar" olarak tanımlamaktadır. Yoksulluğun çok boyutluluğuna artan bu vurgu "sürdürülebilir geçim" yaklaşımı ile güncel çalışmalarda sıkça tekrarlanmaktadır.

Sürdürülebilir geçim yaklaşımın kökeninin bir kısmı, kırsalda yaşayanların sel, kuraklık, böceklerin ya da hastalıkların sebep olduğu zararlar vb. krizlerle mücadele kapasitelerini anlamaya çalışan çalışmalara dayanmaktadır. Bu yaklaşım, kırda yaşayan insanların varlıklarına odaklanmakta ve bu farklı biçimlerdeki varlıkların karşılaştıkları

şoklar karşısında kırda yaşayan insanların ayakta kalabilmelerine nasıl etki ettiği sorusuna cevap aramaktadır. Bu yönüyle sürdürülebilir geçim yaklaşımı, risklere, şoklara, gerilimlere ve gıda güvencesizliğine karşı yüksek derecede maruz kalma olarak tanımlanabilecek "kırılganlık" kavramı ile doğrudan ilişkilidir (Scoones, 1998; Ellis,1998). Ayrıca bu yaklaşım, sürdürülebilir ekosistem çalışmalarına odaklanan ekoloji literatüründen de etkilenmektedir. Buradaki "geçim" kavramı kırda yaşayanların kırılganlıklarını, bireylerin ya da hanehalklarının hayatta kalma stratejilerini etkileyen kritik faktörlere ilişkindir. Bu kritik faktörler insanların sahip oldukları varlıklardır. Beşeri sermaye, finansal sermaye, doğal sermaye, sosyal sermaye ve fiziki sermaye olarak belirtilen bu varlıklar uygun yaşam standartlarını oluşturmak ve riskleri azaltmak için insanların gerçekleştirdikleri faaliyetlerin bütününe etkide bulunmaktadır (Allison ve Ellis, 2001).

Sürdürülebilir küçük balıkçılığın gıda güvenliği sağlama ve yoksulluğu önleme bağlamında kırsal kalkınmaya etkisi farklı dinamiklere bağlıdır. Örneğin Hindistan'ın Kerala bölgesinde yaptığı çalışmada John Kurien (2016) balıkçıların sürdürülebilir geçim koşullarını sağlayan ya da bozan bir çok unsuru tanımlamaktadır. İlk olarak balıkçılık avlanma teknolojilerinde hızlı gelişmenin ve bu ileri teknolojilerle donatılan büyük teknelerin balık stoklarını hızla erittiğini ve sucul ekosistemi bozduğunu aktarmaktadır. Mekanize trollerin geleneksel balıkçılığı köşeye sıkıştırdığını ve bu durumun küçük balıkçıların sürdürülebilir geçim koşullarını zora soktuğunu iddia etmektedir. Bunun yanı sıra kıyı bölgelerdeki yapılaşma ve sahillerdeki erozyonun küçük balıkçılığı gerilettiğini ileri sürmektedir. Kurien'e **göre bu yapılaşma nedeniyle son 40 yıllık süreçte** Kerala'nın **kıyı şeridinin %60'ı geri dönülemez biçimde yıpranmıştır. Küçük** balıkçılığı etkileyen bir diğer unsurun ise artan nüfus baskısı ve toprağa erişimin daha güç hale gelmesidir. Bu unsurların yanı sıra Kurien kolektif eylemin küçük balıkçılığın sürdürülebilir hale gelmesinde kilit rol oynadığını ileri sürmektedir. Özellikle balıkçı kooperatiflerinin Kerala'da **tüm bu olumsuzluklara karşı küçük** balıkçılıların direnmelerini sağladığını belirtmektedir (Kurien, 2016).

Allison ve Ellis'e (2001) göre aslında sürdürülebilir geçim yaklaşımı balıkçılıktaki bütün teknolojik gelişmelerin kötü olmadığını savunmaktadır. Daha etkin bir balık işleme süreci, depolama faaliyetlerinin teknik anlamda iyileştirilmesi ve teknelerin denizlere daha elverişli ve daha güvenli olmasını sağlayacak teknolojik gelişmeler, küçük balıkçılığın sürdürülebilir geçim koşullarına pozitif etkileri nedeniyle uygun teknolojik gelişmeler olarak nitelendirilmektedir. Hatta sürdürülebilir geçim odaklı analizlerin küçükbalıkçıların ihtiyaçlarına uygun teknoloji hedeflerinin belirlenmesine katkıda bulunacağı belirtilmektedir (Allison ve Ellis, 2001). Öte yandan denizlerin ileri av teknolojileriyle donatılmış tekneler tarafından sömürülmesi ve aşırı avlanma yoksulluğu ve kırılganlığı arttırıcı bir etki yaptığı yadsınamaz bir gerçek olmasına rağmen küçük balıkçılığın kırılganlığı tek bir nedene bağlanamaz. Tıpkı diğer yoksullar gibi temel fiziki, doğal, finansal kaynaklara

erişimlerinin sınırlı olmasından, değişim ilişkilerinin sistematik olarak aleyhlerine olmasından ve onları yoksulluktan çıkaracak alternatiflere, kaynaklara ve güce sahip olmamaları gibi yoksulluğun çok boyutlu sebepleri bulunmaktadır (Jentoft ve Midre, 2011).

Küçük balıkçılığın yoksullukla ve kırılganlıkla olan ilişkisinin çok boyutluluğuna Liam Campling (2012) de vurgu yapmaktadır. Özellikle balıkçılık sektöründeki meta zincirlerinin iyi anlaşılmasının, balıkçılığa yönelik hedefine ulaşan düzenlemeleri oluşturmaya yararlı olacağını ileri süren Campling, Şeysel adaları balıkçılığı üzerine yaptığı çalışmada ekonomik ve çevresel kırılganlıkların ancak sosyal kalkınma yaklaşımının merkeze konulmasıyla anlaşılabileceğini belirtmektedir (Campling, 2006). Şeysel adalarındaki yapısal kırılganlıkların sosyal refah harcamalarındaki azalmayla ilişkili olduğunu ileri süren Campling, yerel sosyal ilişkilerin ve politikaların bu kırılganlıkların ortaya çıkışında oynadığı rolün analiz edilmesinin önemini vurgulamaktadır (Campling, 2006). Rekabetçi piyasa baskısı bir yandan sosyal farklılaşmaya yol açarak sosyal ilişkileri değiştirmesinin yanı sıra balıkçılıktaki çalışma ve yaşam koşullarını da ağırlaştırmaktadır. Rekabetçi dinamikler teknelerin artan biçimde sermaye yoğun olmasına yol açarken küçük balıkçılar bu yatırımları yapacak yeterli birikimi sağlayamadıklarından yukarıya doğru mobiliteyi gerçekleştirememektedirler. Campling vd. (2012) balıkçılığın doğru anlaşılabilmesi ve analiz edilebilmesi için kaynaklara erişim, devletlerin balıkçılık rejimleri, çevresel değişimler ve iklim değişikliği, balıkçılar arasındaki sosyal farklılaşma, balıkçı örgütlenmeleri ve piyasa dinamikleri gibi çok boyutlu dinamikler, ilişkiler ve süreçlerin bütüncül biçimde ele alınması gerektiğini belirtmektedir.

SONUÇ YERİNE: TÜRKİYE İÇİN TARTIŞMA NOKTALARI

Kırsal alanda tarım dışı iş olanaklarının sınırlı olması ve sektörün kendi kısıtları nedeni ile kırsal alanda yoksulluk yaygın durumdadır. Nitekim Türkiye genelinde yoksul hanelerin oranı %13,52 iken, kırsalda yoksul hanelerin oranı %30'lara çıkmaktadır (Olhan, 2011). Kırsal kalkınma ve yoksullukla mücadelenin yalnızca kırsal yerleşim yerlerindeki yoksul hanehalklarını ilgilendiren bir konu olmadığı, bu politikaların ve stratejilerin yerel ve ulusal boyutlarda olumlu sosyo-ekonomik etkileri olacağı açıktır. Son birkaç yıldır FAO Balıkçılık Komitesi (COFI) ve Balıkçılık Araştırma Komitesi (ACFR) özellikle yoksulluğu azaltıcı ve gıda güvenliğini sağlayıcı potansiyeli nedeniyle küçük balıkçılığın daha iyi anlaşılmasına ve desteklenmesine yönelik ihtiyacı vurgulamaktadır (FAO, 2005). Türkiye balıkçılığında yaygın avcılık biçimi olan küçük balıkçılık ise kırsal kıyı bölgelerde birçok insana istihdam sağlamasının yanı sıra gıda güvenliği, gelecek nesillerin su ürünlerinin karşılanmasının güvence altına alınması bakımından sürdürülebilir su kaynakları (ve sürdürülebilir balıkçılık) açısından son derece kilit bir role sahiptir.

Şimdiye kadar aktarılanlar, küçük balıkçılığın Türkiye için kırsal yoksullukla mücadelede bir araç olarak nasıl bir potansiyeli olabileceği sorusunu beraberinde getiriyor. Türkiye'nin kırsal kalkınma politikasının temel amacı, kırsal kesimdeki asgari yaşam kalitesinin ülke ortalamasına yaklaştırılması hedefiyle kırsal toplumun iş ve yaşam koşullarının kentsel alanlara uyumlu olarak kendi yöresinde geliştirilmesi ve sürdürülebilir kılınmasıdır. Buna yönelik olarak geliştirilen stratejiler ise kırsal ekonominin geliştirilmesi ve istihdamın artırılması, beşeri sermayenin geliştirilmesi, yoksulluğun azaltılmasıdır (Ulusal Kırsal Kalkınma Stratejisi 2014-2020). Küçük balıkçılığın özellikle gelişmekte olan ülkelerde kırsal kalkınmaya, sürdürülebilir geçim koşullarının yaratılmasına ve yoksulluğun azaltılmasına önemli katkısının olduğu FAO, UNDP, IFAD gibi birçok uluslararası örgüt tarafından kabul edilmesine rağmen, Türkiye'de küçük balıkçılığın bu potansiyeline yönelik bütüncül ve kapsamlı bir politikaya veya çalışmaya rastlanmamaktadır. Kuzeyde Karadeniz, güneyde Akdeniz batıda Ege Denizi ve iç deniz olan Marmara Denizi ile çevrelenen Türkiye'nin balıkçılık sektörü potansiyeli oldukça yüksektir. Avrupa Birliği ülkeleri arasında balıkçılık filosu bakımından en geniş ilk üç ülke arasında yer almaktadır. Buna karşın balıkçılığın ekonomiye katkısı oldukça düşük seviyelerdedir. Türkiye'de balıkçılık sektörünün GSMH'ye katkısı %0,3, toplam tarımın içindeki payı ise %6 gibi oldukça düşük seviyelerdedir.

Türkiye'de balıkçılık sektörü son yıllarda önemli değişimler yaşamaktadır. Ülkemizde su ürünleri üretimi, hem deniz hem de iç sularda yapılan avcılık ve yetiştiricilik (kültür balıkçılığı) üretimi olarak iki biçimde gerçekleşmektedir. TÜİK'in (2016) yayınladığı balıkçılık istatistiklerine göre 2002 yılında 627.847 tonluk toplam su ürünleri üretiminin %83'ü deniz avcılığı, yalnızca %10'luk kısmı ise yetiştiricilik yoluyla gerçekleşmiştir. Oysa 2016 yılına gelindiğinde deniz avcılığından elde edilen üretim miktarı %51'e gerilerken, yetiştiricilik yoluyla elde edilen su ürünleri üretimi 253.395 tona yükselmiş ve toplam üretimdeki payı 14 yıl içinde %10'dan %43'e ulaşmıştır. 2000'li yıllardan bugüne deniz avcılığı hızla azalırken, yetiştiricilik hızla artmakta ve deniz avcılığının yerini almaktadır. Bu dönüşümün balıkçılık sektöründeki istihdamı, balıkçılık ile geçinen kırsal kıyı bölgelerini, hanehalklarını nasıl etkilediği önemli bir soru olarak karşımızda durmaktadır. Türkiye'de 10 metreden küçük teknesi olan küçük balıkçıların oranı %86'dır ve küçük balıkçılar balıkçılıktaki toplam istihdamın üçte birini oluşturmaktadır[2]. Bu veriler, Türkiye'de küçük balıkçılığın yoğunluğu hakkında önemli bilgiler vermektedir ancak küçük balıkçılar son on yıllık süreçte dörtte bir oranında azalmıştır. Bir başka ifadeyle son on yılda Türkiye genelinde sayıları 3 bin ila 4 bin arası değişen küçük balıkçı balıkçılıktan çekilmiş durumdadır (Ulukan, 2016).

Tarımdaki çözülme gibi balıkçılık sektöründe de küçük balıkçıların çözülüşü, bu hanehalklarının kırılganlıklarını artırmaktadır. İstatistiklerde görülen bu gerilemenin küçük balıkçı hane halklarının yaşam kalitelerine, çalışma koşullarına etkileri bilinmemektedir. Küçük balıkçıların geçim koşullarının hangi şartlarda oluştuğu, çalışma koşulları, hayatta kalma stratejileri üzerine akademik çalışmalar oldukça sınırlıdır. Oysa küçük balıkçılık, yoksulluk ve kırsal kalkınma dinamiklerinin incelenmesi, bu alanlarda daha sağlıklı politika tepkilerinin oluşturulması için elzemdir. Bu konuda en kapsamlı ve en önemli çalışma Stole Knudsen ve Hakan Koçak'ın (2011) Karadeniz'de (Samsun ve Trabzon) deniz salyangozu avcılığı üzerine yapmış oldukları çalışmadır. Bu çalışma, Karadeniz sahil bölgelerindeki balıkçılıkla ilintili yoksulluk dinamiklerine odaklanmaktadır. Yoksulluğun çok boyutlu bir sorun olduğunu ortaya koyan çalışma, balıkçıların gelirleri, sosyal güvenceleri, sağlık durumları, eğitimleri ve barınma koşulları gibi farklı unsurları analiz etmektedir. Deniz salyangozu avcılığı yapan küçük balıkçıların bir kısmının farklılaşarak zenginleşebildiğini ve kendi trollerine sahip olduklarını gösteren çalışma, devletin uyguladığı tarım ve sosyal politikaların balıkçıların yoksulluğu ya da varsıllığını doğrudan etkilediğini ileri sürmektedir. Çalışmanın bir başka önemli bulgusu balıkçıların yoksullukla mücadele stratejisi olarak emeklerini çeşitlendirerek, büyük teknelerde tayfa olarak çalışmalarıdır (Knudsen ve Koçak, 2011; Knudsen vd., 2010).

Bu çalışmalarda, özellikle 10 metreden küçük teknesi ile avlanan balıkçıların, kış sezonunda trol ve gırgır teknelerinde tayfa olarak çalışmasının yaygın olarak görüldüğü vurgulanmaktadır. Ulukan (2016), Karadeniz'de gırgır teknelerinde çalışan tayfaların çalışma ve yaşam koşullarını araştırdığı çalışmasında, küçük teknesi ile yapmış olduğu balıkçılıktan elde ettiği gelir ile geçimini sağlayamayan balıkçıların, emeğini çeşitlendirerek büyük gırgır teknelerinde tayfa olarak çalıştığını ifade etmekte ve yarı işçileşmiş küçük balıkçı olarak nitelendirdiği bu kategorinin Karadeniz balıkçılığında yaygınlaşan bir istihdam biçimi olduğunu ileri sürmektedir. Ulukan (2016), çalışmasında gırgır teknelerinde ücretli emek olarak çalışan her dört tayfadan birinin daha önce küçük balıkçı olduğu ancak ekonomik koşullar nedeniyle küçük balıkçılığa devam edemeyerek teknesini sattığı bilgisi, küçük balıkçıların kırılganlığını gösteren önemli bir bulgudur. Mülksüzleşerek işçileşen küçük balıkçılar sosyal güvenceden yoksun, güvencesiz, tehlikeli ve ağır çalışma koşullarında geçim koşullarını sağlamaya çalışmaktadır (Ulukan, 2016).

Küçük balıkçılığın düşük nitelikli ve eğitim düzeyi düşük emek gücüne istihdam ve dolayısıyla gelir sağlayıcı yapısı, özellikle kırsal bölgelerde yoksullukla mücadelede önemli bir araç olabilmektedir (Bene, 2006). Özellikle kriz dönemlerinde kırsal ya da kentsel alanlarda işsiz kalan ücretli emek için balıkçılık sektörü alternatif bir gelir kaynağı olabilmektedir. Örneğin, 1970'li yıllarda Zambia'da, kömür madenlerinde çalışan binlerce maden işçisi işlerini kaybettiğinde Kariba Gölü bölgesine göç ederek geçimlerini balıkçılık yaparak sağlayabilmişlerdir (Bene, 2006). Balıkçılığın istihdam, gelir ve gıda güvenliği sağlayarak bir tür güvenlik ağı (safety-net) oluşturduğuna yönelik bu örnek, bu sektörün yoksul hanehalklarının ekonomik şoklar karşısında geçim koşullarını sağlayabileceği bir sektör olma özelliğini de ortaya koymaktadır. Türkiye'de de balıkçılık sektörünün, özellikle küçük balıkçılığın böyle bir potansiyeli bulunmaktadır. Ancak bu potansiyeli hayata geçirebilmek için ulusal, yerel ve hanehalkları bazında politikaların üretilmesi gerekmektedir. Ancak bu politikaların üretilebilmesi ve Türkiye'de küçük balıkçılığın kırsal kalkınmadaki ve yoksullukla mücadeledeki rolü ancak disiplinlerarası bir bakışla daha bütüncül bir çerçevede ve konuyu yukarıda aktarmaya çalıştığımız toplumsal ilişkiler boyutlarıyla analiz edecek araştırmaların artması ile gerçekleşebilecektir. Bu doğrultuda öncelikli olarak Türkiye'deki küçük balıkçılığın sorunlarının görünür kılınması gerekmektedir. Bu konudaki saha çalışmalarının artması Türkiye'nin kırsal kıyı kesimlerine yönelik sürdürülebilir geçim koşullarını sağlayıcı politikaların olanaklarını ve sınırlılıklarını belirlemeye katkı sunacaktır.

Dipnotlar

(1) Suyun içinde asılı veya dibe uzanmış, serili olarak duracak şekilde düzenlenmiş, bir beden üzerinde çok sayıda kösteğe bağlı iğne taşıyan balık avcılığı.

(2) Avrupa Birliği, Avrupa Balıkçılık Fonu'na ilişkin 1198/2006 sayılı Konsey Yönetmeliği'nde (EC, 1198/2006) küçük balıkçılığı tanım olarak 12 metrenin altında ve çekme motoru kullanmayan balıkçı tekneleri ile yapılan balıkçılık olarak tanımlarken, TÜİK yayınladığı Su Ürünleri İstatistikleri'nde tekne boyu 10 metrenin altındaki balıkçı teknelerini küçük balıkçı olarak tanımlamıştır (www.tuik.gov.tr). Biz de bu çalışmada TÜİK'in tanımına uyarak 10 metrenin altındaki balıkçı teknelerini dikkate almayı tercih ediyoruz. Kaldı ki Türkiye'de 10-11.9 metre arasındaki tekne sayıları oldukça düşüktür.

Kaynaklar

Allison, E. H. Ve Horemans, B (2006), "Putting the principles of the Sustainable Livelihoods Approach into fisheries development policy and practice". Marine Policy 30, 757-766.

Allison, E.H. ve Ellis, F. (2001). "The livelihoods approach and management of small-scale fisheries". *Marine Policy*, 25: 377-388.

Bailey, C. (1988)."The political economy of fishery development". *Agricultural and Human Values* 5, 35–48.

Bailey, C. ve Jentoft, S. (1990). "Hard choices in fisheries development". *Marine Policy* July: 333-344.

Bene, C. (2003). "When fishery rhymes with poverty: a first step beyond the old paradigm on poverty in small scale fisheries", World Development, 31(6), 979-975.

Campling, L. (2006). "A Critical Political Economy of the Small Island Developing States Concept South–South Cooperation for Island Citizens?".*Journal of Developing Societies*, *22*(3), 235-285.

Campling, L. (2012). "The tuna 'commodity frontier': business strategies and environment in the industrial tuna fisheries of the Western Indian Ocean".*Journal of Agrarian Change*, *12*(2-3), 252-278.

Campling, L. vd. (2012). "The political economy and ecology of capture fisheries: market dynamics, resource access and relations of exploitation and resistance." *Journal of Agrarian Change* **12.(2**-3), 177-203.

Chambers, R. (1989) "Vulnerability, coping and policy". *IDS Bull* 20(2), 1-7.

Chambers, R. (1995). "Poverty and livelihoods: whose reality counts?" .*Environment and urbanization*, 7(1), 173-204.

Chambers, R. ve Conway, G., (1992), *Sustainable rural livelihoods: practical concepts for the 21 Century*. Brighton: IDS.

Ellis, F. (1998) "Household strategies and rural livelihood diversification". *Journal of Development Studies* 35(1):1–38.

FAO. (1974). *Fisheries Policy and Planning Service,* FAO Fisheries Circular C316. Rome:FAO.

FAO. (2004). *Report of the second session of the Working Party on Small-scale Fisheries*. Bangkok,Thailand, 18 – 21 November 2003. FAO Fisheries Report. No. 735 Roma: FAO.

FAO. (2005). *Increasing the contribution of small-scale fisheries to poverty alleviation and food security*. FAO Technical Guidelines for Responsible Fisheries. No. 10. Roma: FAO.

Jentoft, S., & Midré, G. (2011). The meaning of poverty: Conceptual issues in small-scale fisheries research. In *Poverty mosaics: Realities and prospects in small-scale fisheries* **(**pp. 43-68). Springer Netherlands.

Knudsen, S. vd. (2010) "Identifying drivers for fishing pressure. A multidisciplinary study of trawl and sea snail fisheries in Samsun, Black Sea coast of Turkey". Ocean and Coastal Management, 53(5-6): 252-269.

Knudsen, S. ve Koçak, H. (2011). "Through boom and bust: coping with poverty in sea snail fisheries on the Turkish Black Sea coast", Jentoft, S.,ve Eide, A. (Ed.), *Poverty Mosaics: Realities and Prospects in Small-Scale Fisheries,* Dordrecht:Springer. 221-249

Kurien, J. (2016) *Beauty of the Small*, SAMUDRA Report No. 72.

Olhan, E. (2011). *Türkiye'de Kırsal İstihdamın Yapısı*, FAO Türkiye Temsilciliği

Scoones, I. (1998) *Sustainable Rural Livelihoods: A framework for analysis*. IDS,Working Paper 72, Brighton: IDS.

Sen, A. (1981). *Poverty and famines: an essay on entitlement and deprivation*. Oxford: Oxford University yay..

TUİK (2016), *Su Ürünleri İstatistikleri 2016*, Ankara:TUİK

Ulukan, U (2016). "Balıklar Tekneler ve Tayfalar, Türkiye'de Balıkçılık Sektöründe Çalışma ve Yaşam Koşulları", Çalışma ve Toplum 48(1).

Ulusal Kırsal Kalkınma Stratejisi 2014-2020, (http://kkp.tarim.gov.tr/ADMIN/App_Upload/UKKS.pdf)

Ünal, V., 2003. "Socio-economic Analysis of Small-scale Fisheries, Foca (Aegean Sea)". *E.U. Journal of Fisheries and Aquatic Science*, 20(1-2).

Tarım Makineleri ve Yarattığı Riskler: Böyle mi Olmalı?

Türkan KOCABAŞ DURMAZ (*)

Tarım sektörü ile ilgili çalışmalarda her geçen gün medyaya yansıyan ve yansımayan pek çok kaza yaşanmaktadır. Yakın zamanda (19.08.2017) Sakarya Hendek'teki tarım işçilerinin taşındığı araçta yaşanan kaza sonucunda 9 kişi hayatını kaybetmiştir [1] ve her geçen yıl benzer - toplu ölümlerin olduğu kazalar yaşanmakta ve bizleri üzüntüye sokmaktadır. Bu durum sağlık ve güvenlik ile ilgili kafa yoran ve sanayi sektöründe çalışmakta olan uzmanların aklına şu soruyu getirmektedir. Böyle mi olmalı?

21.yy Türkiye'sinde iş kazaları/iş cinayetleri, tarım sektöründe yaşanan kazalar yüksek oranda yaşanmaktadır. Peki bu durum ne kadar sürecek? Tarımda yaşanan kazaların büyük bölümü iş kazası olarak kabul edilmemekte, iş kazası sayılabilmesi için kişilerin sigortalı olması gerekmektedir. Toplum olarak güvenliğe verdiğimiz önemsizliğin ve vurdumduymazlığın yansımasını her geçen gün ve yıl acı bir şekilde yaşamaktayız.

Yadsınamaz bir gerçek ise tarım iş kolunun tehlikeli bir iş kolu olmasıdır. Çiftçiler ve tarım çalışanları kullanılan makine, araç-gereç, kimyasallar, çiftlik hayvanları ve yüksekte çalışmalar kaynaklı/nedeniyle ciddi tehlike altındadır. Bu sektörde çalışanlar kötü hava koşullarına, gürültüye ve toza maruz kalmaktadır. Bu tehlike ve riskler, sadece çalışanları değil aile üyelerini, çocukları, kadınları, ziyaretçileri de etkilemektedir [2].

Yaz ayları, hasat mevsimi nedeniyle tarımsal faaliyetlerin en yoğun yapıldığı dönemdir. Bu aylarda ülkemizin birçok noktasında arpa, buğday, nohut, kekik, fındık gibi tarımsal ürünlerin hasadı yapılmakta veya diğer bir ürün için tarlalar hazırlanmaktadır. Bu işlerde çalışan kişiler, tarım işlerinde kullanılan makine/ekipmanlardan ve iş sürecinden kaynaklı tehlikelerden çoğu zaman habersiz veya yaşanabilecek kazanın ciddiyetinin farkında değildirler. Tarım işlerinde çalışan kişilerin karşılaşabileceği tehlikeleri özetleyecek olursak;

- Tarımda çalışan kişilerin taşındığı araçlardan kaynaklı tehlikeler,
- Tarım makineleri ve araçlarının hareketi,
- Koruyucusu olmayan ve hasat işleminde kullanılan iş makineleri/ekipmanlarının hareketi ileten kayış kasnak, merdane mil vb. parçaları,
- Yüksekte çalışma, seviye farkı olan yerlerde çalışma,
- Böcek ve hastalıklar ile mücadelede kullanılan kimyasallar, pestisitler,
- Yabani hayvanlar,
- Elektrik şoku (yüksek gerilim hatları vb.),
- Toz,
- Gürültü,
- Titreşim,
- Elle kaldırma taşıma,
- Mevsimsel sıcaklıklar (termal konfor),

dır. Bu tehlikelerden özellikle tarım makinelerinden kaynaklı olanlara bu yazıda ağırlık verilmiştir.

TARIM MAKİNELERİNİN KULLANIMI

Tarım makineleri çift sürmek, ekin büyümesi için tarlayı uygun hale getirmek, ekin ekmek, ekinin büyümesi veya hastalıkla mücadele için ilaçlama yapmak, hasat etmek ve son ürünü depolamak için tasarlanır. Birçok farklı tür tarım makinesi vardır, ancak temelde hepsi; farklı vites, şaft, zincir, kayış (belts), bıçak, karıştırıcı vb. bileşimlerin amacına yönelik birleştirilmiş halidir. Tarım makinelerinin büyük bir bölümü; çift sürme makineleri; ekim-dikim yapma makineleri; toprak işleme (cultivating) makineleri; yem makineleri; taneli, lifli ürün, sebze, meyve ve kabuklu yemiş (fındık, badem, ceviz vb.) hasat makineleri; kimyasal uygulama makineleri; taşıma, aktarma makineleri; ayıklama ve paketleme makinelerinden oluşmaktadır [3].

TARIM MAKİNELERİNİN TEHLİKELERİ

Birçok farklı türde tarım makineleri vardır ve bu makineler farklı yollarla güçlendirilmiştir. Örneğin kuyruk mili (PTO shafts), hidrolik yağ basıncı, elektriksel güç, motor gücü ve çekiş gücü gibi. Her bir makine farklı türde tehlike içerir. Tablo 1 de makine tehlikeleri ve tehlikenin ne zaman ortaya çıkacağı ile

Tablo 1. Tarım Makinelerinin Yarattığı Tehlikeler

Tehlike	Tehlike Kaynağı
Sıkıştırma noktaları	İki makine parçasından en az birinin daire hareketi yaparak birlikte dönmesi
Dönme Noktaları	Koruyucusuz ve açıkta bulunan hareketli makine parçaları
Makaslama/Kesme noktaları	İki hareketli bıçak köşesinin birbirine karşı dönmesi veya hareketli olanın sabit olan üzerine dönmesi
Ezme noktaları	İki hareketli aparat birbirine karşı döner veya hareketli olan sabit olan üzerine doğru hareket etmesi
Serbest dönme noktaları	Makinenin bazı parçaları makine kapanmış olsa bile bir süre daha dönmeye devam eder. Kesme aparatları, pervane kanadı gibi.
Sıçrayan parçalar	Kesme, karıştırma, ezme işlemi, makineden prça sıçramasına neden olur. Taş, toprak parçaları, cam, metal veya işlenen bitki parçalarını sert bir şekilde makineden fırlayabilir
Depolanmış enerji	Depolanmış enerji istenmeden veya beklenmedik bir şekilde ortaya çıkması; hidrolik basınç, sıkıştırılmış hava, elektrikli sistem, makine yağı
Sıcak yüzeyler	Makinenin sıcak parçalarına temastan cilt yanığı oluşabilir
İçine çekme noktaları	Ürünün bir diğer proses için alındığı yerler
Gürültü/Gürültüden dolayı işitme kaybı	Kesme, biçme, dövme, ezme yapan makineler, traktör vb. gürültüye sebep olur.

Kaynak: [3]

(*) * B Sınıfı İş Güvenliği Uzmanı, Fişek Enstitüsü Çalışan Çocuklar Bilim ve Eylem Merkezi Vakfı Gönüllüsü

ilgili bilgi vardır.

Tarım makinesinin yaptığı işlem gereği öğütme, kırma, sıkıştırma noktaları genelde açıktadır ve kişiler bu noktada ciddi yaralanmalar yaşayabilir. Bunun acı örneği her yıl yaşanmaktadır. Denizli'nin Pamukkale ilçesinde 8 Temmuz 2017'de kekikleri ayırmak için patoz makinesinde çalışan 45 yaşındaki çiftçi Erdoğan As dengesini kaybederek kullandığı makinenin içine düşünce hayatını kaybetmiştir [4].

Tarım makinesinin hareketi ileten aksamlarından (dönen mil, zincir, merdane vb.) kaynaklı sebeplerle insanlar ciddi şekilde yaralanıp hayatını kaybetmektedir. Kars'ta 21 Temmuz 2014'te buğday tanelerini ayırmakta kullanılan patoz makinesinin merdane kısmına saçlarını kaptırarak yaralanan 14 yaşındaki Merve Oğul'un kafa derisi kopmuş, Karadeniz Teknik Üniversitesinde 12 saatlik operasyon geçirmek durumunda kalmıştır **[5]**.

14 yaşındaki Merve bu acıyı yaşamadan kaza **önlenemez miydi?** Elbette ki önlenebilirdi. Patoz makinesinde bahsedilen kayış ve merdane kısmı Resim 3'teki gibidir, merdane üzerinde koruyucu olmuş olsaydı böyle bir kaza yaşanmayacaktı.

20 Kasım 2012 de bacağını patoz makinesine kaptıran Murat Dayanın ifadesi ise şu şekildedir; "…Otu silaja vuracaktım. O anda ayağımın otun üzerinde olduğunu fark etmedim. Makine otu çekerken ayağımla birlikte çekti... Ayağımın yarısını içine alarak, motor durabildi. Ayağımdan kopan parça motorun içinden saman gibi ufalanarak çıktı".

Diğer bir olayda Denizli'nin Honaz ilçesinde 5 Ekim 2016 tarihinde tarlada biçerdöverle mısır öğüten 45 yaşındaki Hüseyin Kaya makinenin önündeki tablada sıkışan koçanları eliyle çıkarmaya çalışırken ayağını dönen helezona kaptırmıştır [9].

Aksaray'ın Ortaköy İlçesinin Reşadiye Köyünde 71 yaşındaki Veysel Çezik traktör ile çapa makinesinin arasında başını sıkıştırarak yaşamını kaybetmiştir [10].

Mahmut Düzgün tarlasında çalışırken traktörün arkasında bağlı olan tarım makinesine dolanan ipi makine çalışırken temizlemek isterken konu makinenin bıçaklarına kaptırmış ve yaşamını yitirmiştir [11].

NE YAPILMALI?

Resim 1. Saç derisini patoz merdanesine kaptıran Merve Oğul

Resim 2. Kayış ile güç aktarılan patoz makinesi çalışırken [6]

Resim 3. Hareketli aksamlar üzerinde koruyucusu olan patoz makinesi [7]

MAKİNE GÜVENLİĞİ

Makine güvenliği, daha çok makine üzerinde orijinal gelen korumaların yerinde olmasını ve uygun bir bakım yapılmasını sağlamak ile ilgilidir. Makine korumaları ve kapakları açıldığında uyarı sinyali ya da bunu hatırlatacak belirteçler olmalıdır. Tamir, bakım, onarım, yenileme işleminden sonra mutlaka koruyucular yerine takılmalıdır. Makinede güvenli kullanımı uygulamak ve takip etmek oldukça önemlidir. Bakım, kontrol vb. işlemlerden önce makineyi/aracı ve diğer sistemleri besleyen tüm güçlerin kapandığından emin olunmalıdır. Makine kullanım kılavuzlarına ve güvenlik uyarılarına uyulmalı ve çalışanlara eğitim verilmelidir [12].

SONUÇ - NE YAPILMALI?

Taşyürek'in çiftçilerin iş kazası geçirmesine ve tarım sektörü ile ilgili önemli 6 öneri sunduğu yazının üstünden 4 yıl geçmesine rağmen bu önerilerin ancak bir kısmı gerçekleştirilebilmiştir (13). Taşyürek bu çalışmasında alınması gereken önlemleri şu şekilde **özetlemiştir**:

- **İş Sağlığı ve Güvenliği K**anununun **bütün maddelerinin 50'den az çalışanı olan işyerlerinde de uygulanması,**
- Tarım sektöründeki kazaların da "iş kazası" kapsamına alınması ve kazaların tekrarlanmasını engelleyen önlemler alınması,
- Yönetmeliklere uygun güvenli makineler imal edilmesi, yine güvelik önlemlerine uygun şekilde

Resim 4. Mil ile güç aktarılan patoz makinesi [8]

Resim 5. Veysel Çevik

kullanımının sağlanması ve buna yönelik eğitimlerin verilmesi,

- Tarım aletlerinin güvenli hale getirilmesi için uygun mühendislik önlemlerinin alınması, eğitim çalışmalarının kurumsallaştırılarak yayınlaştırılması,
- Tarım sektöründe çalışanların sorunlarına yönelik farkındalığı arttırmak için medya ile işbirliği içinde eğitim programları düzenlemek,
- **Üniversitelerin sürekli eğitim merkezleri tarafından çiftçiler için "sağlıklı çiftçi sertifika programları** geliştirilmesi"dir.

Bu **önerilere rağmen** da **İş Sağlığı ve Güvenliği Kanunun** 50 den az çalışanı olan az tehlikeli yerlerde 2020 yılına kadar uygulanması zorunluluğu yoktur.

Çalışma ve Sosyal Güvenlik Bakanlığı 2014-2018 yılları arasındaki eylem planlarından birisi de "kamu ve tarım sektörüne yönelik iş sağlığı ve güvenliği faaliyetlerinin geliştirilmesine yöneliktir. Sonuçlarını ve çalışmalarını ile ilerleyen dönemde değerlendireceğiz.

Resim 6. Mahmut Düzgün'ün sıkıştığı makine

Sözün sonu böyle devam etmemesi için;

- **Çiftçilik uygulamaları ve tarım işletmeleri sağlık ve güvenlik yönünden** Çalışma ve Sosyal Güvenlik Bakanlığı ve Gıda Tarım ve Hayvancılık Bakanlı**ğı ile ortak bir çalışma yürüt**erek denetlenmeli, denetim sonuçları eğitim dokümanı olarak tarım sektörü çalışanlarına ulaştırılmalı,
- Koruyucusu olmayan ve kullanımı tehlikeli tarım makineleri/araç gereçleri ile ekipman**ın** satışı önlenmeli, eskilerin güvenli hale getirilmesi/revize edilmesi ile ilgili **çiftçileri yönlendirmeli**,
- **Çalışma ve** Sosyal Güvenlik Bakanlığının hazırlamış olduğu "Tarım İş Sağlığı ve Güvenliği Rehberi, Açık Tarım Alanlarında İş Sağlığı ve Güvenliği Rehberi", Gıda Tarım ve Hayvancılık Bakanlığının hazırladığı "Tarım Makineleri Kazaları" gibi kitapçıklar tarım sektörü ve **çiftçiler ile paylaşılmalı, eğitimler düzenlenmeli**,
- İş sağlığı ve güvenliği, sağlık, güvenlik, ilkyardım, yangın konuları milli eğitim müfredatında zorunlu ders olarak yer almalıdır.

KAYNAKLAR

1-http://www.hurriyet.com.tr/sondakika-sakaryada-feci-kaza-olu-ve-yaralilar-var-40553773

2- http://www.hse.gov.uk/agriculture/topics/safety-topics.htm

3- L.W. Knapp, Jr., "Encyclopedia of Ocupational Health and Safety", (part 64.32), Agricultural machinery

4- https://www.haberler.com/denizli-patoza-dusen-ciftci-oldu-9810179-haberi/

5- http://www.milliyet.com.tr/kopan-kafa-derisi-12-saatte-yerine-gundem-1915058/

6- https://www.youtube.com/watch?v=BzrgGbYcQas

7- http://www.ozbirtarim.com/urun/gezerli_depolu_harman_makinasi/188

8- https://www.youtube.com/watch?v=zvDIoBF_YMY

9- https://www.evrensel.net/haber/292113/4-ciftci-yasamini-yitirdi

10-http://www.ulusalekonomi.com/feci-olum-basi-traktor-ile-capa-makinesi-arasina-sikisan-ciftci-yasamini-yitirdi-n174092/

11- http://www.bursadabugun.com/haber/sakarya-da-kolunu-makineye-kaptiran-ciftci-oldu-819425.html

12 - "Encyclopedia of Ocupational Health and Safety", (part 64.32), Machinery Hazards, MachinerySafety

13- Taşyürek, Mustafa (2013) "Çiftçi İş Kazası Geçirir mi?", Çalışma Ortamı, Temmuz-Ağustos, S: 129, s.11-16

GÖRÜNMEYEN TEHLİKE: RADYASYON

Ebru KAYA (*)

Günlük yaşamda olduğu gibi çalışma yaşamında da tehlikelere karşı alınacak önlemler verecekleri zararla ilişkilidir. Tehlikelerin, kişiye vereceği zararın etkisi ne kadar çabuk ve görünür olursa kişinin bu tehlikeden korunma isteği o kadar artacaktır. Gözle görülmeyen ve etkisi uzun süre sunuk (maruz) kalma sonucunda ortaya çıkan tehlikelerin farkına varılabilmesi evrensel bir birikim ile mümkün olabilir. Ne yazık ki, bu birikim geçmişte yaşanan hastalıklar ve ölümlerden alınan derslerle oluşabilmektedir. Çalışma yaşamında karşılaşılan ve ölümcül etkileri olan radyasyon da gözle görülemeyen ve uzun süre veya yüksek dozda sunuk kalma sonucu çalışanların sağlıklarını olumsuz etkileyen tehlikelerden biridir.

Doğal ya da yapay radyoaktif çekirdeklerin kararlı yapıya geçebilmek için dışarı saldıkları hızlı parçacıklar ve elektromanyetik dalga şeklinde taşınan enerji "radyasyon" olarak adlandırılır. Radyasyon, iyonlaştırıcı ve iyonlaştırıcı olmayan olmak üzere iki gruba ayrılır. İyonlaştırıcı radyasyonun bir canlıda biyolojik bir hasar yaratabilmesi için radyasyon enerjisinin hücre tarafından soğurulması gerekir. Soğurma sonucu, hedef moleküllerde iyonlaşma ve uyarılmalar meydana gelir. Bu iyonlaşmalar, DNA zincirlerinde kırılmalara ve hücre içerisinde kimyasal toksinlerin üremesine neden olabilir. Kırılmaların ardından bir onarım faaliyeti başlar. Ancak, bu onarım esnasında hatalar ve yanlış bilgiler içeren kromozomlar oluşabilir. Hücre kaybı belli bir sayının üzerine çıktığında, kişilerde gözlenebilir hasarlar meydana gelecektir.[2] Oluşan bu gözlemlenebilir hasarların ortaya çıkması için geçen sürenin uzaması sonucunda radyasyon tehlikesinin fark edilebilirliği azalmakta ve konuyla ilgili korunma önlemlerinin alınması gecikmektedir.

1898 yılında Marie Curie tarafından keşfedilmiş olan radyum elementi karanlıkta görülebilir olması nedeniyle oyuncaklar, gece lambası, diş macunu, kozmetik ürünler gibi ürünlerde ve iyileştirici olduğu düşünüldüğünden çikolata, su gibi gıdalarda kullanılmaya başlanmıştır. Radyum tarafından salınan alfa ışınları çeşitli kanser hastalıklarının tedavisinde de kullanılmaktadır. Alfa parçacıkları pozitif yüklü olup, iyonizasyon yetenekleri yüksektir ancak bir kâğıt yaprağı tarafından bile tutulabilirler. Fakat; sindirim veya solunum yoluyla vücuda girdiklerinde daha ciddi zararlar söz konusudur. Alfa ışınları çıplak deriye temas yoluyla da etki gösterirler.[1]

Radyum elementinin sağlığa zararlarının kamuoyu tarafından görünür hale gelmesi ise Radyum Kızlarının hukuk mücadelesi ile gerçekleşmiştir. Amerika'nın New Jersey eyaletinde bir saat fabrikasındaki yüzü aşkın çalışan, karanlıkta parlama özelliği olan radyum tozu, tutkal ve suyu karıştırarak, ince fırçalar kullanarak, saat ve benzeri ekipmanların kadranlarını boyuyordu. Birkaç uygulamadan sonra şeklini kaybeden fırçaları düzeltmek için dudaklarıyla fırçalara yeniden şekil veriyorlar, kullandıkları kimyasalların zararsız olduğunu düşünen çoğunluğu kadın çalışanlar dişleri ve tırnaklarını da hazırladıkları karışımlarla boyuyorlardı. Çalışma ortamına yayılan radyum tozları, çalışanların saçları, yüzleri, boyunları ve bacaklarına kadar temas etmekte ve çalışanların, tehlikeye deri yoluyla da sunuk kalmalarına neden olmaktaydı. Çalışmaya başladıktan birkaç yıl sonra çalışanların birçoğunun dişleri dökülmeye ve çenelerinde acılı apseler oluşmaya başlamış ve sağlıkları giderek kötüleşmiştir. U.S. Radium şirketinde çalışan ve daha sonra isimleri Radyum Kızları olarak anılmaya başlayan 5 çalışan şirkete dava açmıştır. Dava, 1928 yılında sonuçlanmış ve radyum kızlarından hala hayatta olanlar on bin dolar tazminat ve yaşamları boyunca aylık altı yüz dolar almaya hak kazanmışlardır. Ne yazık ki beş radyum kızından en uzun yaşayanı 1930 yılında yaşamını yitirmiştir.[3] Dava sonucunda radyum elementinin sağlığa faydalı olduğu yönündeki toplum kanısı yıkılmıştır. Bugün, radyum elementinin sağlığa zararları ile ilgili bilgimizi U.S. Radium şirketi çalışanlarına ve dava süresince ve sonrasında konuyla ilgili çalışmalar yapan ve çoğunluğu radyumun kötü etkileri nedeniyle ölen bilim insanlarına borçluyuz. Bu değerli bilgi birikiminin günümüze ulaşmış olması, radyum elementi ve radyasyonla yapılan çalışmaların çalışanların sağlığını olumsuz etkilemesine izin vermeden önlem alınabilmesine olanak sağlamaktadır.

Endüstride, tahribatsız muayene yöntemlerinden biri olarak kullanılan radyografik muayene veya endüstriyel röntgen gizli kusurları bulmak için malzemeye kısa dalga boylu elektromanyetik radyasyon (yüksek enerjili ışınlar) uygulanmasıdır. Bu yöntem kullanılarak malzemenin kalınlığı ve kompozisyonu hakkında bilgi sahibi olunabilir. Kullanılan bu ışınlar algılanamadığından sunuk kalınan radyasyon miktarını kısıtlamak için çeşitli mühendislik yöntemleri kullanılmaktadır. Anlık veya günlük ölçüm yapan dedektörler, sunuk kalınan dozun belirlenmesini sağlar. Ortamdaki radyasyon miktarının ölçülmesi için kullanılan cihazlar da çalışma başlamadan önce veya çalışma sırasında ortaya çıkabilecek uygunsuzlukların saptanması açısından oldukça önemlidir. Radyasyon kazalarının çoğunluğu ortamdaki radyasyon yoğunluğu bilinmeden yapılan çalışmalar nedeniyle gerçekleşmektedir.[10]

2005 yılının Nisan ayında Malezya'da bir gemi gövdesine radyografik muayene uygulayan iki çalı-

* Endüstri Mühendisi, İş Güvenliği Uzmanı ve Fişek Enstitüsü Çalışan Çocuklar Bilim ve Eylem Merkezi Vakfı Gönüllüsü

şan radyasyon kazasına uğramıştır. Radyasyon kaynağından gelen borulardan biri yerinden çıkmıştır. Çalışma ortamındaki radyasyonu ölçmek için kullanılacak cihazların bulunmaması nedeniyle çalışanlar durumu ancak beş saat sonra fark edebilmiştir. Çalışanların vücutlarında kabarcıklar oluşmuş, bulantı ve ishal başlamıştır.[11]

2016 yılında Kızılcık Barajı inşaatında kullanılan boruların kaynakla birleştirilmesinden sonra radyografik muayene ile kontrol yapan cihazdan düşen yuvarlak şekilli malzeme, çalışanlardan E. B.'nin dikkatini çekmiş ve çalışan bu malzemeyi tespih zannederek alıp evine götürmüştür. Evinde bulunan kardeşleri ve yeğeniyle birlikte oynadığı ve temas ettiği maddenin radyoaktif İridyum 192 maddesi olduğunu ise ancak gözlerinin kızarması, kusma ve baş ağrısı gibi şikâyetlerle hastaneye gitmelerinden sonra anlaşılmıştır. İridyum 192 maddesine temas edenlerin ellerinde radyasyon yanıkları oluşmuştur. Kalın kurşun blokların içinde taşınması gereken ve tespit edildikten sonra tüm mahallenin karantina altına alınmasına neden olacak kadar tehlikeli olan bu maddenin açıkta ve kontrolsüz şekilde bırakılmış olması, temas eden E.B.'nin artık yürüyememesine neden olmuştur.

TEHLİKE ALTINDAKİ BİR MESLEK GRUBU: RADYOLOJİ TEKNİSYENLERİ

Günlük yaşantımızda yapay radyasyona sunuk kalma miktarımız doğal radyasyona göre çok düşüktür. Ancak, sağlık sektöründe çalışanlar, özellikle radyoloji teknisyenleri yaptıkları iş dolayısıyla yapay radyasyon tehlikesiyle gün boyu karşı karşıyadır. Tıbbi alandaki radyasyon uygulamaları, radyasyonla görüntü elde edebilme ve radyasyonun hücre veya tümörleri yok edebilme yeteneğine sahip olması temeline dayanır.[2] Sağlık alanında yoğunlukla kullanılan X ışınları iyonlaştırıcı karakter taşırlar. Organizmayı delip geçebilme yeteneğine sahiptirler. Tıp alanında tanı ve tedavi amacıyla kullanıldıklarından, hasta ve radyasyon görevlileri bu ışınların biyolojik etkisine sunuk kalmaktadır.[1]

2016 Sağlık Bakanlığı verilerine göre Türkiye'de kişi başına düşen bilgisayarlı tomografi (BT) cihazı ve Manyetik Rezonans Görüntüleme (MRI) cihazı sayısı Avrupa Birliği ortalamasının altında olmasına karşın kişi başına yapılan BT ve MRI çekim sayısı oldukça yüksektir. 2012 yılında Türk Radyoloji Derneği'nin yaptığı araştırmaya göre hastanede muayene olan hastaların %75'ine en az bir defa MRI çekilmiştir. Çekim sayılarının yüksek olması hastaların ve sağlık çalışanların fazla dozda radyasyona maruz kalmalarına neden olmaktadır.[4]

2016 yılının Haziran ayında Kayseri Erciyes Üniversitesi Tıp Fakültesi Hastanesi Radyoloji bölümünde görevli 13 radyoloji teknisyeninde tiroid nodülü bulunmuş ve bunlardan üçünde kanser olduğu saptanmıştır. Çalışanların ifadelerine göre günde en az 20 hastaya işlem yapılmaktadır. Bu işlemlerin bazılarında teknisyenin, radyasyondan korunmak üzere bulunan koruyucu paravanın arkasında duramayıp, hasta ile birlikte odada bulunması gerektiğinden çalışanların maruz kaldıkları doz miktarları artmaktadır. Vücudun bazı bölgeleri diğerlerine göre daha duyarlı olsa da radyasyon hemen hemen her doku ve organda kansere yol açabilir. Bu nedenle, radyoloji teknisyenlerinin radyasyona karşı koruyucu giysiler kullanmaları korunma için bir zorunluluktur.[5] Kayseri Erciyes Üniversitesi Tıp Fakültesi Hastanesi'nde saptanan bu uygunsuz durumun gün yüzüne çıkması sonucu Radyoloji Teknisyenleri ve Teknikerleri Derneği'ne tüm Türkiye'den 100'ü aşkın ihbar gelmesi, durumun yalnızca bu hastaneye özgü olmadığını, Türkiye genelinde radyoloji teknisyen ve teknikerlerinin tehlike altında olduğunu göstermektedir.[6]

Kanser tedavisinde kullanılan radyoaktif kaynakların taşınması işinde çalışanlar da radyasyona sunuk kalma tehlikesiyle karşı karşıyadır. Bu nedenle, radyoaktif maddelerin taşınması Türkiye Atom Enerjisi Kurumu tarafından yetkilendirilmiş kuruluşlar tarafından ve katı kurallar çerçevesinde gerçekleştirilir. Yetkili bir şirketin bu kurallara uymamış olması 1998 yılında İstanbul İkitelli'de 18 kişinin radyasyondan ciddi şekilde zarar görmesine neden olmuştur. Yüksek aktiviteli Kobalt 60 kaynakları, dünya çapında yaygın olarak kanser hastalarının tedavisinde kullanılmaktadır. Kaynağın radyasyon yoğunluğu zaman içerisinde azalır ve uzun tedavilerden kaçınmak için kaynakların değiştirilmesi gerekir. Kaynakların taşınmasında kullanılan paketlerin yetkilendirilmiş kuruluş tarafından ana satıcıya gönderilmesi yerine birkaç yıl depolandıktan sonra hurdacıya satılması sonucu ciddi bir kaza yaşanmıştır. Paketler, radyasyon uyarı işaretleriyle etiketlenmiş olduğu halde bunları satın alan hurdacılar radyasyon tehlikesinin farkına varmamıştır. Bu kişiler paketleri açarak zırhlı konteynerleri parçalamış, bilmeden kendileriyle birlikte birkaç kişinin daha en az bir zırhsız Kobalt 60 kaynağından yayılan radyasyona maruz kalmasına neden olmuştur. Halsizlik, iştah ve kilo kaybı ve diş eti kanamaları görülen tipik semptomlardır. Tedavi altına alınan 18 kişiden birinin elinde radyasyon nedenli yanık oluşmuştur.[7]

X ışınları ya da röntgen ışınları temas ettikleri maddelerin elektron kay-

betmelerine yani iyonize olmalarına neden olan yüksek enerjili radyasyonlardır. Doza bağlı olarak hücre bölünmesine ve genetik yapıda bozulmaya neden olabilirler. En hassas olan hücreler hızlı bölünebilen hücrelerdir. Ve bu nedenle gelişmekte olan fetüs ve ona ait dokular bu ışınlardan en fazla zarar görmesi beklenen yapılardır. İyonize olmayan radyasyondan olumsuz etkilenen kişilerde boğazda kuruluk hissi, gözde problemler, baş ağrısı, alerji, yüzde kızarıklık, uykusuzluk, seslere karşı hassasiyet, işitme zorluğu, yorgunluk gibi rahatsızlıklar ortaya çıkmaktadır.[8] Özellikle 8-10 saatlik çalışma sürelerinin sonunda kişilerde bu etkilerin görülme olasılığı artar. Çalışma süresi boyunca çalışanların radyasyondan korunması, radyasyonun geçici ve kalıcı etkilerinin ortadan kaldırılmasında oldukça önemlidir.

Sunuk kalınan radyasyon dozunun ölçümü risk değerlendirmek için mutlaka gereklidir. Her bir çalışan için maruziyet düzeyleri ölçülmeli ve gözetim altında tutulmalıdır. Radyasyondan korunmanın temeli, eşik değer altındaki doz sınırlarını kullanmaktır. Uzaklık, radyasyonla çalışma sırasında mümkün olduğunca fazla olmalıdır. Sunuk kalınan radyasyon dozu, radyasyon kaynağından uzaklaştıkça azaldığından radyoaktif kaynaklardan mümkün olduğunca uzak mesafede durulmalıdır. Sunuk kalınan ışınlanma süresi kısa olmalıdır. Maruziyet süresinin kısa tutulması ve radyasyon dozunun düşük tutulması etkili birer yöntem olmakla beraber en önemli önlemlerden biri de zırhlamadır. Radyoaktif ortamda zırhlama yapılmalı, bu ortamlarda kurşun önlük, kurşun eldiven, kurşun enjektör ve enjektör taşıyıcı, kurşun cam ve maşa kullanılmalıdır. Bu ortamları çevreleyen duvarların yeterli beton kalınlığı ve/veya kurşun zırhlaması olmalıdır. Radyoloji bölümlerinde mutlaka havalandırma sistemi olmalıdır. X ışınlarının havayı iyonize etmesi sonucu toksik gazlar oluşur. Bu gazlar havadan ağır olduğundan zemine yakın birikir. Bu toksik gazlar nedeniyle, X ışını odalarının zemine yakın yerlerinde emici, tavana yakın yerlerinde ise üfleyici sistemlerle havalandırılması gerekir. Mesaisi çok ve devamlı olan yerlerde yasa gereği saatte 10 defa odanın havasını değiştirebilecek nitelikte havalandırma sisteminin uygulanması gerekir. Kullanılan cihazların kalibrasyonlarının ve doğruluk testlerinin düzenli olarak yapılması çok önemlidir. Radyasyon alanında yemek yenmesi ve sigara içilmesi engellenmelidir. Röntgen ünitelerini kurarken yer seçiminde mümkün olduğunca zemin kat ve dış mekanlara komşu kesimler tercih edilmelidir. Radyasyon ünitelerinin duvarlarında, delikli tuğlalara göre daha az radyasyon geçirdiklerinden, dolgu tuğlalar tercih edilmelidir. Duvarların radyasyon geçirgenliğinin hesaplanması, uzman bir radyasyon fizikçisi tarafından yapılmalıdır.[1,8] Özel sağlık kuruluşlarında radyoloji çalışanları için belirlenmiş olan çalışma süresi kısıtlamalarına uyulmaması nedeniyle bu kuruluşlarda çalışanların radyasyona sunuk kalma süreleri artmaktadır.[9]

Sonuç Yerine

İş güvenliğinin temel prensiplerinden biri, çalışma yapılmadan önce ortaya çıkabilecek olan riskin değerlendirilmesidir. Radyasyonla yapılacak çalışmalardan önce çalışanların bu tehlikeden korunmaları için alınması gereken önlemler belirlenmelidir. Kullanılan radyoaktif maddelerin taşınması ve imha edilmesi ile ilgili mevzuat takip edilmelidir. Konuyla ilgili yapılan akademik çalışmalardan edinilen bilgi ve geçmişten gelen birikim ile birlikte radyasyon tehlikesine karşı bilinç oluşturulması ve sağlık çalışanları başta olmak üzere radyasyona sunuk kalan tüm çalışanların, radyasyon tehlikesinden korunması gerekir.

KAYNAKLAR

1. Bükülmez S. *Radyasyon Güvenliği ve Korunma.* Tüm Radyoloji Teknisyenleri ve Teknikerleri Derneği. 2011
2. Hacettepe Üniversitesi. *Radyasyon Güvenliği Kılavuzu.* Ankara. 2010
3. Kovarik, B., *The Radium Girls*. Mass Media and Environmental Conflict. 2002
4. Aydın, M. *Sağlıkta Dönüşüm Radyasyon Yayıyor.* Ses Gazetesi. 2 Temmuz 2016
5. Tüm Radyoloji Teknisyenleri ve Teknikerleri Derneği. *Kayseri Erciyes Üniversitesi Tıp Fakültesi Hastanesi Radyoloji Bölümü Radyasyon Maruziyeti Teknik Raporu*. Haziran 2016
6. https://zete.com/radyoloji-calisanlarininkanser-ihbar-ve-sikayeti-100u-asti/
7. TAEK, *İkitelli Kazası Raporu*, 1999
8. Özgür, N. *Radyolojik Riskler Açısından Türkiye'de Durum Ve Korunma Yolları* Ankara Sağlık Çalışanlarının Sağlığı 4. Ulusal Kongresi. Kasım 2013
9. Özgür, N. *Özel Sağlık Sektöründe İyonizan Radyasyon Emekçilerinin Çalışma Koşulları*. Ankara Sağlık Çalışanlarının Sağlığı 3. Ulusal Kongresi. Kasım 2011
10. https://www.nde-ed.org/EducationResources/CommunityCollege/RadiationSafety/cc_rad-safety_index.htm
11. Ibrahim, N. *Industrial Radiography Accidents In Malaysia*
12. http://www.cumhuriyet.com.tr/haber/turkiye/698118/Tesbih_sandigi_radyoaktif_madde_hayatini_karartti.html

"Çok Bilimlilik ve Takım Oyunu" Olmadan "Risk Değerlendirmesi" Yapılabilir mi?

Mustafa TAŞYÜREK (*)
mtasyurek@gmail.com

İşletmenin ya da kuruluşun sağlık ve güvenlik yönetiminin bir parçası olarak, işyerindeki riskler kontrol edilmelidir. Bunu yapmak için, insanlara zarar verebilecek şeyleri düşünmek ve bu zararı önlemek için makul adımları atıp atmamaya karar vermek gerekir. Bu, risk değerlendirmesi olarak bilinir. İş Sağlığı ve Güvenliği Kanununa göre, işverenin genel yükümlülüğünün en önemlilerinden birisi de "risk değerlendirmesini *(aynı zamanda ahlaki ve ekonomik nedenlerle)* yapması veya yaptırması (m.4.1.c)"dır. **Bir risk değerlendirmesi, çok miktarda evrak işi oluşturmak değil, işyerinizdeki riskleri kontrol etmek için mantıklı önlemlerin belirlenmesiyle ilgilidir.** Her işyeri, muhtemelen çalışanlarını korumak için çeşitli adımlar atmaktadır, ancak risk değerlendirmesi*, iş kazalarını ve işyeri koşullarından kaynaklanan sağlık sorunlarını önlemek için,* gereksinim duyulan her şeyin karşılanıp karşılanmadığına karar verilmesine yardımcı olacaktır. (1)

Prof.Dr. A. Gürhan Fişek 29 Mayıs 2014'te ODTÜ KKTC Kampüsünde düzenlenen İş Sağlığı – Güvenliği Seminerinde yaptığı konuşmasında:

"İş sağlığı - güvenliğinin birinci vurgusu: ÖNLENEBİLİRLİK

İş sağlığı - güvenliğinin ikinci vurgusu: ÖNCE İNSAN, ÜRETİM SONRA gelir.

İş sağlığı - güvenliğinin üçüncü vurgusu: ÇOK BİLİMLİLİK ve TAKIM OYUNU" olduğunu belirtmiştir.

İş yerlerinde birçok tehlike kaynağı vardır. Bunlar;

- iş teçhizatının kullanımı(ndan),
- çalışma şekli ve işyeri yerleşiminden,
- elektriğin kullanımından,
- kimyasal - maddelere maruziyet veya sağlık ve güvenlik tehlikelerine maruz kalmadan,
- fiziksel etkenlere maruziyetten,
- biyolojik etkenlere maruziyetten,
- **çevresel faktörler ve çalışma ortamı klimas**ından (iklimi),
- **çalışma alanı ve insan faktörünün etkileşimi**nden,
- psikolojik faktörlerden,
- iş organizasyonundan,
- **yüklenicilerin (müteahhit, taşeron, alt işveren) faaliyetlerinden,**
- değişken çalışma yerleri, su yanında veya altında çalışma, sert hava koşullarında, basınçlı ya da basınçsız ortamda çalışma,
- diğer insanlar ve hayvanlardan vb. kaynaklanmaktadır.

Ayrıca risklerin olasılık, frekans ve şiddetini belirlemek i**çin de gerek işyerinde gerekse** ilgili sektörlerde önceki kazaların incelenmesi, kök nedenlerinin öğrenilmesi gerekir. İş yerlerinde, çoğunlukla risk değerlendirmesi, [İş Sağlığı ve Güvenliği Risk Değerlendirmesi Yönetmeliği'ne (m.6) göre; işverenin oluşturduğu bir ekip tarafından gerçekleştirileceği belirtilmiş olmasına rağmen] yetkinliği göz önünde bulundurulmadan iş güvenliği uzman(lar)ına yaptırılmakta ya da onlardan bu yasal yükümlülüğün yerine getirilmesi istenmektedir.

Yukarıda ana başlıkları belirtilen **tehlike kaynaklarının çeşitliliği** göz önüne alındığında risk değerlendirmesi ancak Prof. Dr. A. G. Fişek'in de vurguladığı gibi "çok bilimlilik ve takım oyunu" ile yapıldığında iş kazası ve işyerinden kaynaklanan sağlık bozulmalarının önüne geçmede alınacak aksiyonlar planının kaynağı olabilir.

İş sağlığı ve güvenliği uygulamalarında; "çok bilimlilik ve **takım oyunu" olmaz ise ne olur?**

Makine imalat sanayiinde yapılan risk değerlendirmesinin "taşlama ekipmanı" ile ilgili bir örnek alıntıyı ve "çok bilimlilik ve takım oyunu" anlayışı ile yapılan risk değerlendirme örneğini paylaşmadan, basına yansıyan onlarca örnekten bir kaçını inceleyelim.

OLAY 1: Isparta'da 31 Mart 2016 tarihinde bir kereste fabrikasında yaşanan kazada bıçkı makinesine elbisesini kaptıran işçi ağır yaralandı (2,3,4).

Resim 1 – Bıçkı makinası

Resim 2 – Bıçkı makinasının kayış kasnak sistemi

Resim 3 – İşçinin elbisesinin dolaştığı kayış kasnak sisteminin mili

Bıçkı makinesinin kayış kasnak sisteminin koruyucusu eğer yerinde olsa idi bu iş kazası kesinlikle ÖNLENEBİLİRdi.

OLAY 2: Zonguldak'ın Ereğli İlçesinde 09.08.2014'te meydana gelen iş kazasında bir işçi (İsmet Mumcu), kalas parçasını kesmek istediği sırada kullandığı elektrikli spiral motoru ile sol ayak bileğini kesti (5,6) .

Resim 4 – Spiral taşa bacağını kestiren bir çalışan

Resim 5 –Koruyucusu olmayan spiral taş

* Kim. Müh., İş Sağlığı+İşletme Yönetimi Bilim Uzmanı
Çalışma Bakanlığı Eski İş Güvenliği Müfettişi (1978-1985)
İş Güvenliği Uzmanı (A Sınıfı Sertifikalı)
Fişek Enstitüsü Çalışan Çocuklar Bilim ve Eylem Merkezi Vakfı Denetim Kurulu Üyesi

OLAY 3: Antalya'da 27 Şubat 2015'te yapımı süren 33 bin kişilik stadyum inşaatında metal kesmeye çalışan 19 yaşındaki işçi Fatih Kiraz, aniden elinden kayan spiralin sol kol bileğini kesmesi sonucu yaralandı (7,8,9,10) .

Resim 6 - Spiral taşa bileğini kestiren Fatih Kiraz

Koruyucusu olmayan iş ekipmanlarının riskleri doğru değerlendirilse ve güvenlik önlemleri uygulansa idi bu kazalar önlenebilirdi.

İşyerlerindeki riskler nasıl değerlendirilebilir?

- (Tüm) tehlikeler tanımlanır
- Kimin nasıl zarar görebileceğine karar verilir
- Riskler değerlendirilir ve önlemlere karar verilir
- Mevcut risklerin olasılığı ve şiddeti değerlendirilir
- Mevcut güvenlik önlemlerinin yeterliliği değerlendirilir
- Değerlendirmeler gözden geçirilir ve gerekirse güncellenir.

Büyüklü, küçüklü işyerlerinin, hatta Türkiye'nin önde gelen sanayi kuruluşlarının bazılarının L tipi Risk Matrisi ya da Fine –Kinney yöntemi ile yapılmış "Risk Değerlendirmeleri"ni incelerken; **Tehlike** Tanımı'na; "**Kişisel Koruyucu Kullanımının Olmaması**", "**Makine Talimatlarının Olmaması**", "**Uyarı Levhalarının Olmaması**", "**iki metreden yukarıda bakım onarım yapılması**", vb. yazılmaktadır

Kutu 1 - Taşlama Kullanımı ile ilgili *yapılmış* bir risk değerlendirmesi örneği;

"Tehlike" Tanımı:

1. Taşlama Kullanımı. Risk; el- parmak gibi uzuv kaybı. Maruz Kalanlar; çalışanlar. Mevcut Önlemler; uyarı levhaları bulunmaktadır. İlk Risk Değerlendirme Olasılık;1, Frekans;3, Şiddet;15, Risk Skoru:45. Risk Sınıfı; **olası risk (yeşil)**. Alınması Gerekli İlave Önlemler; çalışanlara gerekli uyarılar yapılmalı ve düzenli aralıklarla çalışanlar denetlenmelidir.

2. Taşlamaların siperliklerinin olmaması. Risk; malzeme fırlaması sonucu yaralanma. Maruz kalanlar; çalışanlar. Mevcut önlemler; siperlikler takılıdır. İlk Risk Değerlendirme Olasılık;1, Frekans;3, Şiddet;15, Risk Skoru:45. Risk Sınıfı; **olası risk (yeşil).** Alınması Gerekli İlave Önlemler; siperlikler sadece bakım sırasında yetkili personel tarafından çıkartılmalıdır ve bakım bittikten sonra yerine takılmalıdır.

3. Taş motoru ile çalışmanın olması. Risk; yaralanma, uzuv kaybı. Maruz Kalanlar; çalışanlar. Mevcut Önlemler; taş motorları muhafazaları takılıdır. İlk Risk Değerlendirme Olasılık;1, Frekans;3, Şiddet;15, Risk Skoru:45. Risk Sınıfı; **olası risk (yeşil).** Alınması Gerekli İlave Önlemler; muhafazalar sadece bakım esnasında çıkartılmalı ve bakım tamamlandıktan sonra yerlerine takılmalıdır.

4. Spiral taş – muhafazasının olmaması. Risk; taş patlaması sonucu yaralanma. Maruz kalanlar; çalışanlar. Mevcut önlemler; spiral taşın muhafazası bulunmaktadır. İlk Risk Değerlendirme Olasılık;1, Frekans;3, Şiddet;15, Risk Skoru:45. Risk Sınıfı; olası risk (yeşil). Alınması Gerekli İlave Önlemler; sahada aktif olarak denetleme yapılmalıdır.

Yukarıda belirtilen değerlendirmelerin "**doğru**" ve "**yeterli**" olup olmadığını belirtmeden önce "**tehlike**" ve "**risk**"in tanımını hatırlatalım.

Tehlike: İşyerinde var olan ya da dışarıdan gelebilecek, çalışanı veya işyerini etkileyebilecek zarar veya hasar verme potansiyelini, ifade eder.

Risk: Tehlikeden kaynaklanacak kayıp, yaralanma ya da başka zararlı sonuç meydana gelme ihtimalini, ifade eder.

Ö**nleme**: İşyerinde yürütülen işlerin bütün safhalarında iş sağlığı ve güvenliği ile ilgili riskleri ortadan kaldırmak veya azaltmak için planlanan ve alınan tedbirlerin tümünü, ifade eder.

Bu (yasal) tanımlara göre yukarıda belirtilenler [Kutu 1 ve öncesinde belirtilen tehlike'ler] doğru ve yeterli olamaz.

'Tehlike' zarar verebilecek bir şey anlamına gelir. **'Risk'** ise bir kimsenin bu tehlikeden zarar görmesi olasılığıdır ve bu büyük ya da küçük bir olasılık olabilir.

Bir metal sac işleme imalathanesinde "risk değerlendirmesi"

Örnek olarak aşağıdaki resimdeki görüntüden **"spiral taşlama"** aparatı ve **"**üç silindirli bükme **makinası"**nın **tehlike**leri, **risk**leri ve alınacak önlemleri içeren **risk değerlendirmesi** şu şekilde olabilir**:**

Resim 7 - Spiral taş ve üç silindirli büküm makinesi – metal saç imalathanesi.

Seyyar (Elektrikli – Açılı) Zımpara Taş Aparatları (Makinaları)
Spiral taşlama aparatı ile ilgili – risk değerlendirmesi yapmadan önce - geçmişte olan iş kazaları incelenmelidir.

Resim 8- a. Spiral taş ile çalışma, b,c,d. Spiral taşı ile çalışırken oluşan ciddi kaza örnekleri

Görevler; Taşlama aparatı ile metal kesme, taşlama ve polisaj vb. yapma

Tehlike : Dönen taş veya diske dolaşma

Risk :

Vücut parçalarının kırılması,

Vücut parçalarının kesilmesi,

Eğer uzun saçı yakalarsa kafa derisinden koparması.

Önlemler:

Uzun saçları arkadan bağlayın, uzun sakal bırakmayın,

Vücuda sıkı oturan giysiler giyin, özellikle bilek ve kollara iyi oturan, uzun bağları olmayan.

Mücevherat kullanmayın *[Gevşek kıyafetler, uzun saçlar veya mücevherler dönen disklerin etrafına sarılabilir].*

Tehlike: Yanlış kullanılan taş veya disklerden (mermi gibi) fırlayan parçalar.

Risk: Yaralanma ya da ölüme neden olabilir, delebilir.

Önlemler:

Taşı veya diski üreticinin talimatlarına göre kullanın,

Diskleri belirtilenden daha hızlı devirde çalıştırmayın,

Büyük çaplı taşlama aparatında küçülmüş (aşınmış) bir diski, asla küçük çaplı taşlama aparatında kullanmayın.

[Kullanıcılar, disklerin yan veya kenarlarının kullanılmak üzere tasarlanmış olup olmadığını bilmelidir. Yanlış yüzeye karşı çalışmak diske zarar verecektir. Santrifüj kuvvetleri, kırık diskler mermi oluşturacak şekilde yapıştırma materyallerini parçalayabilir. Bu çok hızlı fırlayan parçalar ciddi zarar verebilir ve hatta ölüme neden olabilir.]

Tehlike: Hasarlı disklerden mermi gibi fırlayan parçalar.

Risk: Yaralanma ya da ölüme neden olabilir, delebilir.

Önlemler :

Nem ve çarpma hasarını önlemek için taşları ve diskleri uygun şekilde muhafaza edin (saklayın). Bir tekerleğin ıslak kullanılmasına izin verildiğinde üreticinin "TALİMATLAR"ını takip edin. Hasarlı diskleri veya taşları elden çıkartın. HIZINI İZLEYİN - etiketini okuyun ve taşın veya diskin hızını taşlama aparatı (makinası) ile eşleştirin. Taşların veya diskin büyüklüğünü (ölçüsünü) taşlama aparatı ile eşleştirin. Takım dayanakları ve aşındırıcı tekerlekler arasındaki boşluğu en aza indirin. Bir açılı taşlama makinası kullanıldığında iş parçasının hareketini tahmin edin

[Diskler ve taşların nemden zarar görmesinden kaçınılmalıdır. İş parçaları ve elle tutulan taşlar beklenmedik şekilde hareket eder. İş parçaları, tekerleklere veya disklere karşı sıkışabilir, parçalanır ve onları serbestçe döndürmeyerek diske zarar verebilir. Yanlış boyuttaki diskler ve taşlar, yanlış hızda dönerek uçabilir.]

Tehlike: Fırçalar

Fırçaların kopan tellerinin mermi gibi fırlaması.

Risk: Tel parçaları göze temas edebilir veya gözü delebilir.

(Fırçalardan teller kırılabilir ve ekipmanı kullanan operatöre doğru fırlaya

İşlem görecek iş parçaları hareket etmeyecek şekilde uygun ekipmanlarla

kıstırılmalıdır.

İş güvenliği ayakkabısı giyilmelidir.

Tehlike: Kontrolsüz (bırakılmış) açılı taşlama aleti ile temas.

Risk: Aşındırıcı disklere temas eden vücut parçalarının kesilmesi.

Önlemler**:**

Devamlı çalıştırma kumandasının, serbest bırakıldığında gücü kapatıldığından emin olun. Açı taşlama aparatının iş parçasıyla temas ettiğinde her zaman iki elle tutun. Geri tepmeye neden olabilecek iş parçasının nasıl hareket edeceğini önceden kestirin (tahmin edin).

Diğer (mekanik olmayan) tehlikeler

Tehlike: Elektrik akımı.

Risk: Yaralanma veya ölümle sonuçlanabilecek elektrik çarpması.

Önlemler:

Taşlama makinelerini sadece kuru koşullarda kullanın.

Taşlama makinesinin düzenli aralıkla kontrollerini yapın.

Tehlike: Gürültü.

Risk: İşitme hasarı veya kaybı.

Önlemler:

Gürültü bariyerleri içinde çalışarak gürültü seviyelerini azaltın.

Gürültü düzeyini belirleyin (ölçün).

İşitme bölmeleri düzenleyin.

Her zaman kulak koruyucuları kullanın.

İşe giriş ve periyodik sağlık muayeneleri ve işitme testleri yaptırın.

Tehlike: Kıvılcım ve sıcak metal parçaları.

Risk: Yangın veya patlama - potansiyel yanık yaralanmaları.

Önlemler:

Mümkün ise kıvılcımları tutacak sistemler kullanın.

Yanıcı malzemelerin yakınında yapılan çalışmalarda *sıcak iş izin sistemi* kullanın.

Yanıcı tozları taşlama aparatlarından temizleyin.

Tehlike: Duman ve toksik toz - yangın ve patlama.

Risk: Solunum yolları zararı ve akciğer hasarı.

Önlem**ler:**

Havalandırma ile tozların ortamdan uzaklaştırılması.

Metal tozlarının kontrolü ve toplanması.

Yüzey tozunu mümkün olduğunca çabuk temizleyin.

Metal tozlarını temizlemek için vakumlu (emici) sistemler tasarlanmalıdır.

Basınçlı hava ile metal tozlarını uzaklaştırmaya çalışmayın – sadece bu tozlar başka yerlere taşınmış olur.

Her zaman solunum yolları koruyucusu kullanın.

Tehlike: Kayma, takılma ve düşme.

Risk: Kesilmeler, morarmalar, kırıklar.

Önlemler**:**

Güncel tertip düzen temizlik prosedürünü uygulayın.

Çalışma sahasını kayma ve takılma tehlikelerine karşı temiz ve düzenli tutun.

Görev - Bakım, temizlik ve onarım işleri

Tehlike: Kazara çalışmaya başlaması parçaları mermi gibi fırlatabilir.

Risk: Potansiyel delici yaralanmalar.

Göz tahrişi veya hasarı.

Önlemler:

Temizlik, bakım ve onarımdan önce tüm güç kaynaklarını kilitleyin

Araçları iyi muhafaza etmeye devam edin.

Montajdan önce aşındırıcı diskleri / taşları test edin.

Muhafazaları doğru şekilde ayarlayın [11] .

Resim 9 – Spiral taş ile çalışırken oluşan kazada yüz siperliği –yüzü korumuş

Kişisel güvenlik ekipmanının / donanımın önemi. Taşlama yaparken oluşan kaza

Üç Silindirli Saç Bükme Makinasında Çalışma

Yapılan İşler

A. İş **/ Görev -** Metal levhaları silindirler arasına yerleştirme.

Saç metal tabakaları, silindirlerin arasına genellikle elle yerleştirilir. Silindirler dönerek saç levhaları içeri doğru **çeker**.

Saç, silindirler arasından geçerken, saç boyutuyla sınırlı bir **şekilde** eğilir.

Metal levhayı silindirler arasına **çekerken** eli / parmakları da içeri **çekebilirler**, Eğer eldiven kullanılır ise eldivenli parmaklarını yakalayarak içeri **çekebilir**.

Tehlike: (birbirlerine zıt yönde dönen) Silindirler & metal arasında sıkıştırma.

Risk:

Eller ve parmakların sıkışması.

Ezilme yaralanmaları.

Güvenlik Önlemleri:

Acil stop teli veya tekme plakası gibi güvenlik donanımlarını**n** (cihazlarının) yerinde olduğundan EM**İN** olun.

Tekmeleme panellerinin her iki ucunda bir anahtar (a switch) olduğundan EM**İN** olun.

Makinenin her iki yanında UYGUN acil durdurma cihazları (sistemi) olmalıdır.

İş parçaları silindirlere verirlirken yan kenarlarından tutulmalı, böylece silindirlere temas etmeden besleme sağlanmış olur.

Sadece **parmaksız eldiven**ler giyilmelidir.

B. İş / Görev - Yükleme ve boşaltma

1. Tehlike:

Dönen silindirler ve bunların arasından geçen **şaç** arasına sıkışma.

Risk:

Ellerin sıkışma.

Ezilme yaralanmaları.

Güvenlik önlemleri:

İşlem (operasyon / **çalışma**) yalnızca makina **çalışır** pozisyonda iken yapılmalı.

Kazara **çalışma** olasılığını en aza indirmek için **çalıştırma** pedalının muhafazası olmalıdır.

Uygun acil durdurma cihazları (sistemi, butonu vb.) olmalıdır.

Tehlike:

Metal levhaların keskin kenarları ile temas.

Risk:

Kesilmeler.

Güvenlik önlemleri:

Avuç içini korumak için parmaksız eldiven giyilmelidir.

C. Diğer (mekanik olmayan) tehlikeler

Tehlike: Gürültü.

Risk: İşitme kaybı veya hasarı.

Güvenlik önlemleri:

Makineleri izole ederek veya gürültü engelleri (perdeleri) içine sokarak gürültü seviyeleri azaltılabilir (diğer çalışanların etkilenme olasılığı azaltılır). Gürültü seviyeleri değerlendirilmeli (ölçülmeli). Kişisel gürültü sunuk kalma düzeyini (maruziyetini) gösterecek şekilde gürültü ölçümü yaptırılmalıdır. Gürültü düzeyinin 85 dB(A)'yı aştığı durumlarda HER ZAMAN işitme koruyucuları takılmalı / giyilmelidir.

İşe giriş ve periyodik sağlık muayenelerinde işitme testleri de yapılmalıdır.

Sekiz saatlik bir günde güvenli bir gürültü seviyesi 85 dB (A) 'dır. Üç silindirli bir saç bükme makinesi bu gürültüyü aşabilir.

Tehlike: Kayma, takılma, düşme.

Risk:

Bir şeyin arasına sıkışma.

Kesikler.

Morarmalar / vücutta çürükler.

Güvenlik önlemleri:

Çalışılan yerler, günde en az bir kere temizlenmelidir. Bu temizlik, ya işin başlamasından önce veya bitiminden sonra yahut yapılan işin gereğine göre ara dinlenmelerinde yapılmalı ve her halde çalışma sırasında yapılmamalıdır.

Makinelerin etrafa kayma ve takılma tehlikelerine karşı DAİMA temiz tutulmalıdır.

D. İş / Görev - Bakım, temizlik ve onarım işleri

Tehlike: El ve parmakların sıkışması.

Risk (Zarar): Beklenmedik hareketlerden kaynaklanabilecek tehlikeler.

Ezilme yaralanmaları.

Güvenlik Önlemleri:

Tüm elektrik kaynakları bakım, temizlik ve onarımdan önce KİLİTLENMELİ. Bakım – onarımla ilgili iş güvenliği talimatı olmalı, iş güvenliği uzmanı tarafından uygulama düzenli olarak kontrol edilmelidir [12] .

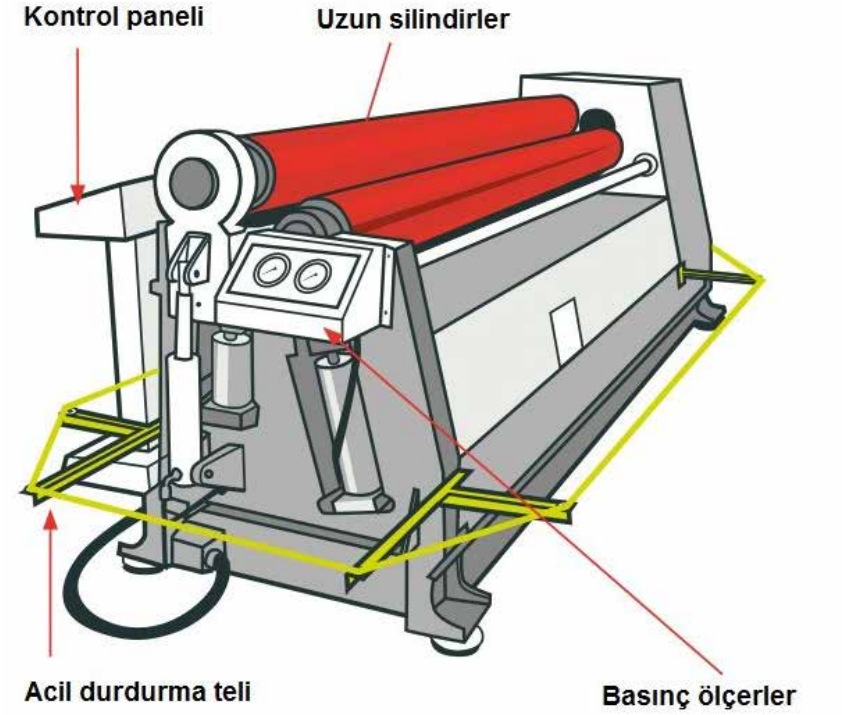

Resim 10 – Üç silindirli büküm makinesini güvenlik donanım örneği

E. Üç silindirli sac bükme makinasında çalışma

Tehlike: Makinanın kayış kasnak sisteminin koruyucusu olmaması.

Risk: Yaralanma, uzuv kaybı, yaşamın yitirilmesi.

Güvenlik Önlem**leri**: Makinanın tüm koruyucuları yerinde olmadan çalıştırma yapılmayacaktır.

Makine üzerinde tehlikelerle ilgili güvenlik ve sağlık işaretleri olacaktır.

Makina ve aparatların güvenli çalıştırma talimatları bulunacaktır.

"İş ekipmanlarının güvenli kullanımı", "Kimyasal, fiziksel ve ergonomik risk etmenleri", "İşyeri temizliği ve düzeni" , "Elle kaldırma ve taşıma", konularında iş sağlığı ve güvenliği eğitimleri verilecektir.

Sağlık ve güvenliğin amacı nedir?

Doğru önlemleri alarak insanların işte zarar görmelerini ya da hastalanmalarını önlemek – ve tatmin edici bir çalışma ortamı sunmaktır.

Bu nedenle risk değerlendirmesinde alınmış ve alınabilecek önlemler doğru / eksiksiz belirlenmelidir [13] .

Sonuç

"İş güvenliği; kayıpları en aza indirmek için risklerin yönetimidir". Diğer bir tanımla "**iş güvenliği**; yaşam kalitesini en üst düzeye çıkarırken risklerin minimize edilmesidir". Aynı zamanda "**iş güvenliği** en iyi bir yönetim uygulamasıdır".

Riskleri Değerlendirmek

Risk, günlük yaşamın bir parçasıdır ve tüm riskleri ortadan kaldırmamız beklenmemektedir. Yapmamız gereken **ana riskleri** ve bunları sorumlu bir şekilde yönetmek için yapılması gereken şeyleri bildiğimizden emin olmaktır. Genellikle, her şeyi **'makul derecede uygulanabilir'** yapmamız gerekir. Bu, **gerçek riskin** para, zaman veya sorun bakımından kontrol altına alınması için gerekli önlemlerle risk seviyesinin dengelenmesi anlamına gelir.

Risk değerlendirmemizde yalnızca makul olarak bilmemiz **gereken şeyleri içermelidir - öngörülemeyen riskleri tahmin etmemiz beklenmemektedir.**

Hâlihazırda ne yaptığımızı ve hâlihazırda sahip olduğumuz kontrol tedbirlerine bakalım. Kendine sor:

- Tehlikeden tamamen kurtulabilir miyim?
- Değilse, riskleri nasıl kontrol edebilirim ki zarar olasılığını düşürebilelim?

Kontrolleri belirlerken veya mevcut kontroller üzerinde değişiklik yapmayı planlarken aşağıdaki hiyerarşiye uygun olarak risklerin azaltılması düşünülmelidir:

a) Ortadan kaldırma,
b) Yerine koyma,
c) Mühendislik kontrolleri,
d) İşaretler/uyarılar ve/veya diğer idari kontroller,
e) Kişisel koruyucu donanım.

Aynı zamanda;

- Daha az riskli bir seçeneği denemek.
- Tehlikelere erişimi engellemek.
- Tehlikeye maruziyeti azaltmak için işler organize etmek.
- Koruyucu ekipmanları kullanmak.
- İlk yardım ve yıkama tesisleri gibi refah tesislerinin sağlanması.
- İşçileri dahil etmek ve danışmanlık yapmak.

İş sağlığı ve güvenliğinin iyileştirilmesi çok maliyet gerektirmez. Örneğin, araç kazalarını önlemeye yardımcı olması için tehlikeli, kör bir köşeye bir ayna yerleştirmek, riskleri göz önünde bulundurarak düşük maliyetli bir tedbirdir. İş güvenliği herkesin işidir. Çok bilimlilik ve takım (ekip) oyununu gerektirir. Bu nedenle "Risk Değerlendirmesine", değerlendirilen iş ve bölüm ile ilgili işçiler, ustalar ve bunların temsilcileri dahil edilmelidir. Böylece önermiş olduğunuz şeyin pratikte uygulayacağından ve yeni tehlikeler yaratmayacağından emin olabilirsiniz [14] .

Kaynaklar:

1.http://www.hse.gov.uk/risk/controlling-risks.htm
2.http://www.ispartahaber.com.tr/isparta-haberleri/isparta-is-kazasi-agir-yaralandi-20790h.html
3.http://www.gazete32.com.tr/video-galeri/elbisesini-makineye-kaptiran-isci-agir-yaralandi.html
4.http://www.bomba32.com/haber/isparta/feci-is-kazasi/15044.html
5.http://haberciniz.biz/spiral-tasi-ile-tahta-yerine-ayagini-kesti-3086190h.htm
6.http://www.ereglihakimiyet.com/Haberler.asp?id=26460
7.http://www.akdenizmanset.com.tr/guncel/spiral-iscinin-bilegini-kesti-h111510.html
8.http://www.haberler.com/antalya-spiral-iscinin-bilegini-kesti-7015193-haberi/
9.http://www.haberci07.com/antalya-stadyum-insaatinda-is-kazasi/12077/
10.http://gazetebir.com.tr/haber/spiral-iscinin-bilegini-kesti/
11.http://manufacturing.worksafe.govt.nz/fact-sheets/fixed-hand-held-grinders/
12.http://manufacturing.worksafe.govt.nz/fact-sheets/three-roll-bending-machines/
13. http://www.hse.gov.uk/pubns/eis7.pdf
14.http://www.hse.gov.uk/risk/evaluate-the-risks.htm

Sendika Üyelik Sistemi ve Sendikal Özgürlükler: e-Devlet Üyeliği Üzerine Bir Değerlendirme

Sebiha KABLAY (*)

İşçi işveren ilişkisinde sosyal ve ekonomik açıdan güçlü olan işveren tarafıdır ve işçinin bu ilişkide tek başına mücadele etmesi zor, bazen olanaksızdır. Sendikalar endüstri ilişkileri sisteminde özellikle işçi kesiminin haklarının korunmasında ve geliştirilmesinde önemli örgütlerdir. İşçilerin tek başına elde edemeyeceği kazanımlar birlikte örgütlendikleri sendikaların mücadelesiyle kazanılabilir. Ancak emek tarihinde sendikaların birer taraf olarak kabul edilmesi kolay olmamış işçi sınıfının uzun mücadeleleri ile olanaklı olmuştur. Sendikalar sosyal devlet uygulamalarının gelişmesi ile birer taraf olarak kabul edilmiş ve güçlenmişlerdir. Ancak 1970'lerden sonra güçlenen neoliberal uygulamalar her alanı olduğu gibi endüstri ilişkileri sistemini de etkilemiş, bu süreçte sendikalar güç kaybetmiştir. Hatta uygulanan yeni yönetim teknikleri ile sendikaların yerine başka sistemler ikame edilmeye çalışılmıştır.

Sendikal haklar genelde üçlü bir sac ayağının üstüne oturur. Bunlar, sendikal örgütlenme hakkı, toplu pazarlık hakkı ve grev hakkıdır. Bir ülkede gerçek anlamda sendikal hakların varlığından söz edebilmek için bu üç hakkın birlikte düzenlenmesi ve elbette bu düzenlemenin en az kısıtlamayı bünyesinde barındırması gerekir. Örgütlenme hakkının kullanılması genellikle kurulu bulunan bir sendikaya üye olmak, yeni bir sendika kurmak ve bu sendikanın faaliyetlerine katılmak ile olmaktadır. Bu durum aynı zamanda sendikal hak ve özgürlüklerin gerçekleşmesi açısından da önemlidir. Sendikalarda örgütlenmek üyelik sistemi ile gerçekleşmektedir. Üyelik sistemlerinin sendikal hak ve özgürlüklerin gerçekleşmesinde önemli etkisi vardır. Tarihsel süreçte ülkemizde kamu görevlileri, işçiler ve işverenlerin sendikal haklarını düzenleyen yasalarda değişik üyelik sistemleri kullanılmış, bu sistemler kimi zaman bazı özellikleri nedeniyle eleştirilmiştir. Günümüze kadar sendikal yasalardaki üyelik sistemleri Tablo 1'de gösterilmiştir.

Ülkemizde ilk defa işçi ve işveren sendikalarının kuruluşu ve faaliyetlerini düzenleyen yasa olan 1947 tarihli ve 5018 sayılı İşçi ve İşveren Sendikaları ve Birlikleri Hakkında Kanun "özgür bir sendikacılık hareketinin oluşumunu değil, emek evreni üzerinde sosyal bir kontrolü temel" almıştır (Makal, 2003: 6). İlk sendika yasasından günümüzdeki yasalara dönem dönem dayandıkları Anayasaya bağlı olarak daha özgürlükçü düzenlemeler yapılsa da genel olarak bu sosyal kontrol amacı devam etmiştir denebilir. Hem kamu görevlileri hem de işçi ve işveren sendikalarını düzenleyen yasalar[1] genel olarak negatif (olumsuz) ve pozitif (olumlu) sendika özgürlüğünü korumuştur. Ancak özellikle kamu görevlilerine bu hak tanınırken sendikaya üye olamayacak meslek grupları çok geniş tanımlanarak pozitif sendika özgürlüğü ihlal edilmiştir. İşçilerin örgütlenmesinde ise özellikle 2822 ve 6356 sayılı Yasalardaki grev yasakları yine sendikaların en önemli baskı araçlarına sınırlama getirerek kolektif sendika özgürlüğünü ihlal etmiştir/etmektedir.

Üyelik sistemlerinin sendikal hak ve özgürlükleri korumak açısından üyeliği zorlaştırıcı özellikler taşımaması gerekir. 2821 sayılı Yasa döneminde uygulanan noter onaylı üyelik sistemi bu anlamda hem sendikalarca, hem işçiler tarafından, hem de ILO'nun (Uluslararası Çalışma Örgütü) çeşitli organları tarafından uzun süre eleştirilmiştir. Bu eleştiriler 2012 yılında çıkarılan 6356 sayılı Sendikalar ve Toplu İş Sözleşmesi Kanununda üyelik sisteminin değişmesine neden olmuştur. Yeni sistemde üyelik e-Devlet uygulaması ile gerçekleşmektedir. Bu çalışmada e-Devlet uygulamasının sendikal hak ve özgürlükler açısından yarattığı/yaratabileceği sonuçlar eleştirel bakışla ele alınmaktadır.

SENDİKAL HAK VE ÖZGÜRLÜKLER

Sosyal haklar arasında kabul edilen sendikal hak ve özgürlükler kendi içinde bireysel ve kolektif sendikal hak ve özgürlükler olmak üzere ikiye ayrılır. Bireysel sendika hak ve özgürlüğü; kişilerin sendika kurma, kurulu olan bir sendikaya üye olma ve sendikal faaliyete katılma hakkını içeren pozitif (olumlu) sendika hakkı ile bireylerin sendikaya üye olmama veya üyelikten çıkma hakkını koruyan negatif (olumsuz) sendika hakkından oluşur. Kolektif sendika özgürlüğü ise bağımsız örgütler olarak sendikaların işleyiş ve haklarını içerir (Tuncay ve Savaş Kutsal, 2006).

Uzun yıllar çeşitli ülkelerde uygulanan kapalı işyeri (closed shop), sendikalı işyeri (union shop) gibi uygulamalar, özellikle negatif (olumsuz) sendika özgürlüğünü engelleyen uygulamalar olarak eleştirilmiştir. Çünkü bireylerin özgür iradeleri ile bir sendikaya üye olmaya karar vermesi ve hangi sendikaya üye olacağını da kendilerinin seçmesi gerekir. Elbette bir seçimden söz edebilmek için de "sendika çokluğunun" olması gerekir. Bu aşamada sendikalara üyelik şekli bu özgürlüğün sağlanmasında önemli bir faktör olarak karşımıza çıkmaktadır. Şöyle ki sendikal özgürlüğün gerçekleşmesi için üyeliği zorunlu kılan uygulamaların olmaması gerekir. Bu gerekli ama yeterli değildir. Ayrıca şekil olarak sendikal özgürlüğü kısıtlamıyor gözüken kimi üyelik şekilleri de işçilerin sendikal özgürlüğünü kısıtlayabilir.

ÜYELİK SİTEMİNİN SENDİKAL HAK VE ÖZGÜRLÜKLERE ETKİSİ

Sendikaya üyeliğin sendikal hak ve özgürlüklerle ilgisi var mıdır? Üyeliğin başlangıçta bir prosedür işlemi olduğu düşünülse de aslında uygulanan sistemler üyeliğin gerçekleşmesi, kişilerin özgür iradeleri ile seçecekleri sendikaya üye olabilmesi, üye olmaması ve üyelikten ayrılabilmesi açısından önemlidir ve bireysel sendika hak ve özgürlüğünün gerçekleşmesi açısından en önemli belirleyicilerdendir. Özellikle Anglo-Sakson ülkelerde uygulanan ve sendikaları güçlendirmek ve korumayı amaçlayan güvenceleri içeren "sendika güvenliği" kavramı ve uygulamaları sendikaların üye sayılarını artırmasına neden olmaktadır. Zorunlu üyelik şeklindeki uygulamalar; işçilerin işe başlamadan önce o işyerinde uygulanan toplu iş sözleşmesine taraf olan sendikaya üyeliğini ve üyelikte kalmasını zorunlu kılan "kapalı işyeri koşulu", işçilerin işe girdikten belli bir süre sonra taraf sendikaya üye olması ve üyeliğini devam ettirmesini zorunlu kılan "sendikalı işyeri koşulu", bir istihdam koşulu olarak sendikaya katılmayı zorunlu kılmayan ancak sendikaya üye olunduysa toplu iş sözleşmesi boyunca sendika üyeliğini koruma zorunluluğu getiren "sendika üyeliğini muhafaza etme koşulu" olarak (Uçkan, 2001: 158-166) karşımıza çıkmaktadır. Bu durumda işçiler istedikleri sendikayı seçme hakkına sahip olmayıp belirli

* Doç. Dr. Ordu Üniversitesi, Ünye İİBF, Çalışma Ekonomisi ve Endüstri İlişkileri Bölümü, Fişek Enstitüsü Çalışan Çocuklar Bilim ve Eylem Merkezi Vakfı Gönüllüsü

Tablo1: Türkiye'de Sendikal Yasalarda Üyelik Sistemleri

Yasa/ Tarih	Yasada Üyelik Sistemi Düzenlemesi	Yasada/Atıf Yapılan Yasada Düzenleme	Düzenleye Konu Olan Gruplar
5018 sY (1947)	Cemiyetler ve Medeni Kanuna atıf	Özel üyelik şekli yok. Sendikaya başvuru ve üyelik formu ile üyelik.	İşçi ve işverenler
274 sY (1963)	Var	Yazılı başvuru	İşçiler ve işverenler
624 sY (1965)	Var	Yazılı başvuru	Kamu görevlileri
2821 sY (1983)	Var	Noter onaylı üyelik sistemi	İşçiler ve işverenler
4688 sY (2001)	Var	Üyelik formu	Kamu görevlileri
6356 sY (2012)	Var	e-devlet uygulaması	İşçiler ve işverenler

bir sendikaya üye olmak zorundadırlar ve bu tip uygulamalar sendikal hak ve özgürlüklere aykırıdır.

İşçinin herhangi bir dış etkene maruz kalmadan üye olma veya üye olmama kararını kendisinin vermesi ve bir sendikaya üye olmaya karar verirse de üye olacağı sendikayı kendisinin seçmesi gerekmektedir. Karar hakkının işçide olmaması ya da bir mekanizma tarafından otomatik sağlanması bireysel sendika hak ve özgürlüğüne aykırıdır. Üyelik sistemleri bu anlamda bir etki yaratabilir mi? Eğer üyelik sistemleri üyeliği zorlaştırıyor ya da yöntem olarak işçinin karar hakkını elinden alıyorsa sendika hak ve özgürlüğünü engelleyici etki yaratabilir. Ülkemizde bir dönem uygulanan noter onaylı üyelik (2821 sayılı Yasa döneminde) işçinin sendikaya üye olma ya da üyelikten ayrılma hakkını zorlaştırmıştır. Noter onayı hayli maliyetli bir uygulama olduğundan işçilerin sendikalara üye olması açısından olumsuz bir etki yaratma durumu vardır. Sendikalar genelde bu maliyeti üyelik gerçekleşirken üstüne alsa da bu noktada mali açıdan güçlü (üye sayısı fazla) sendikaların haksız bir rekabeti olacaktır. Çünkü üye sayısı az ve dolayısıyla mali gücü de zayıf olan sendikaların bunu karşılayabilmesi güçlü sendikalara göre zordur. Bu noktada e-Devlet üzerinden üyelik sisteminin oldukça basit ve maliyetsiz olması sendikal hak ve özgürlükler açısından olumlu gibi görünebilir. Uygulamada üyeliği kolaylaştırıcı etki yaptığı bu anlamda hakkın kullanımını arttırdığı ileri sürülmektedir. Ancak e-Devlet üzerinden üyelik de uygulamada çeşitli sorunları beraberinde getirmiştir.

Öncelikle kişilerin e-Devlet üzerinden bir sendikaya üye olabilmesi için e-Devlet şifrelerini alması gerekmektedir. e-Devlet şifresinin alınması küçük bir maliyet ile olanaklıdır. Ancak e-Devlet şifresi sadece sendika üyeliğinde kullanılmamakta pek çok resmi işlem bu kanaldan sağlanabilmekte, deyim yerindeyse kişinin her türlü kurumla olan ilişkisi bu sistem üzerinden yapılabilmekte, hakkında açılan davalardan, kaç tane telefon hattının olduğuna, daha önce hangi işyerlerinde çalıştığına (hizmet dökümü) kadar her türlü bilgisine ulaşılabilmektedir. Dolayısıyla da bu şifrenin gizli olması ve başka hiç kimse ile paylaşılmaması gerekir. Sendikaya üyeliğin gerçekleşmesi için e-Devlet şifresinin üçüncü kişilere verilmesi hele de bu kişilerle ileride husumete varan olumsuzluklar yaşandığında (işten çıkarma, delege seçimleri, sendikal örgütlenme için çalışma vb.) pek çok olumsuz sonuca yol açabilir. Şifrenin uygulamada sık görüldüğü gibi işverene ya da işverene yakın sendikaya (sarı sendika) verilmesi durumunda ise işçinin kendi seçtiği sendikaya değil işverenin seçtiği sendikaya üye yapılması yani bireysel pozitif sendika hakkının ihlal edilmesi söz konusu olacaktır. İşçi ve işveren arasında bir çıkar çatışması vardır. İşçi tarafı ücret ve diğer haklarını artırmaya çalışırken işveren tarafı karını maksimize etmeye çalışacağından ücret ve diğer harcalamaları minimize etmeye çalışacaktır. İşverenin işçinin örgütlenmesini istediği sendika gerçek anlamda örgütlenmesini işverene borçlu olduğundan işçinin hakkını gerçekten savunabilecek bir durumda olmayacaktır. İşçiler de bunun farkında olsa bile işe girebilmek için işverenin gösterdiği sendikada örgütlenmek zorunda kalacaktır. Uygulamada özellikle bazı büyük sendikaların bu yöntemle işçileri üye yaptığı, işçilerin zorunluluk nedeniyle sendikaya üye olabildikleri görülmektedir. Hatta uygulamada farklı sendikal örgütlenmeler için uğraşan işçilerin kara listelere alındığı ve o işkolunda iş bulmalarının önüne geçildiği de görülmektedir. Yani bu durumda engellenen sadece örgütlenme hakkı değil aynı zamanda çalışma hakkı ve yaşama hakkı da olmaktadır. Aysan ve Kablay tarafından maden işçileri arasında gerçekleştirilen bir araştırmada (2017:73) özel maden ocaklarında sendikalaşan işçilerin yüzde 33,3'ü, kamuda çalışan işçilerin ise yüzde 7,7'sinin şirket/kurumu mecburi tuttuğu için sendikalaştıkları bulunmuştur. Özel kesimde işverenin, işçilerin hangi sendikaya üye olacaklarını belirleme konusunda bir eğilimlerinin olduğu bu araştırmada da görülmektedir. Bu çalışmada işverenlerin önce işe alınacak işçinin e-Devlet şifresini aldığı ve kendisine yakın sendikaya üye yapıldığı ifade edilmiştir.

İşçilerin hangi sendikaya üye olacağının belirlenmesi noktasında üye sayısını artırmak ve toplu pazarlıkta yetkili sendika olma isteği aslında sendikayı temsil ettiği işçi sınıfından uzaklaştırmaktadır.

ÜYELİK SİTEMİNİN SENDİKAL FAALİYETE ETKİSİ

İşverenin isteği ile üye kaydeden bir işçi sendikasının işverene karşı bağımsızlığı olanaklı olmadığına göre bu durum hiç kuşkusuz sendikal faaliyetleri de etkileyecektir. Sendikaların en önemli faaliyetleri arasında yer alan toplu pazarlıkta bunun en açık örneği ortaya çıkar. Ülkemizde yeni sistem ile işçi sendikasının toplu iş sözleşmesi yetkisi alması için işkolu barajı ve çoğunluk barajını sağlaması gerekmektedir. İşkolu barajı için o işkolundaki işçilerin yüzde 1'ini çoğunluk barajı için ise işyerindeki işçilerin yarısından fazlasını, eğer toplu iş sözleşmesi işletmede yapılacaksa işçilerin en az yüzde 40'ını üye kaydetmek gerekir (6356 sY md.41/1). İşverenin desteği ile diğer sendikalar karşısında haksız rekabetle bu çoğunluğu sağlayan işçi sendikasının işveren ile toplu pazarlık masasına oturarak işçi lehine bir toplu iş sözleşmesi yapması, hele de bu toplu pazarlığın grev ile sonuçlanması çok olası görülemez.

Diğer sendikal faaliyetler açısından da işverenin desteklemediği sendikaların işyerinde/işletmede örgütlenme çalışmaları engellenir. Hatta bu tip örgütlenme çalışmaları işten çıkartmalarla sonuçlanabilir. İşverene yakın sendika

E-devlet üzerinden sendika üyeliği nasıl olur? tıklayın!

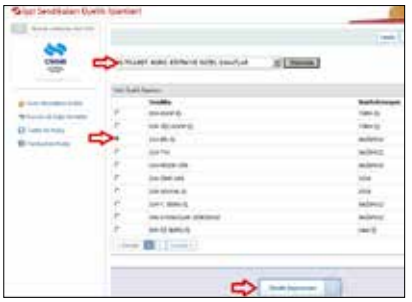

dahi faaliyetlerinde bağımsız hareket edemez.

ÜYELİK SİTEMİNİN SENDİKA-ÜYE İLİŞKİSİNE ETKİSİ

İşçilerin sendikalara haklarını daha iyi korumak ve geliştirmek için değil de işveren yönlendirdiği için üye olduğunda bu durum sendika ile üye ilişkisini de etkiler. Sendikaların ortaya çıkması için bir ülkede demokrasinin olması gerekir. Ancak sendikaların kendilerinin de temel demokratik ilkelere uyması gerekir. Bu demokratik uygulamalar ise üye ile ilişkilerinde başlar, organların seçimi ve faaliyetlerinde devam eder. İşçilerin her birinin genel kurula üye veya delege olarak katılmasında herhangi bir engel olmaması gerekir. Ancak üyelik sistemi nedeniyle çoğu zaman delegeler işverene yakın işçiler arasından seçilir. Yine işyerindeki işyeri sendika temsilciliği kurumu demokratik ilkelerin gerçekleşmesi gereken diğer alanlardan birisidir. İşyeri sendika temsilcileri atama ya da seçim ile belirlenebilir (md. 27/1-2). Daha demokratik sendikalarda temsilci belirleme seçim ile yapılırken, üyelik konusunda sağladığı destek nedeniyle kimi sendikalar genelde işverene yakın ya da işverenin istediği kişileri temsilci olarak atarlar. Böylece delegelik ve temsilcilik haklarının önüne set çekilen işçilerin sendika ile bağı iyice kopar üyelik sadece kâğıt üzerinde bir üyeliğe döner. İşçinin sendikasına güveni kalmasa da bu sendikada örgütlü kalmayı bir tür iş güvencesi olarak görür. Sendikalarda ise "oligarşinin tunç kanunu"(2) işler, sendikal bürokrasi, sendika ağalığı yaygınlaşır. Sendikalar işlevine ters bir örgüte dönüşür. Sisteme karşı gelen işçiler ise işveren ile ortaklaşa bertaraf edilir.

SONUÇ YERİNE

Sendika üyelik süreçleri özellikle bireysel sendika hakkının gerçekleşmesi açısından önemlidir. İşçinin sendika seçme hakkının engellenmesi, işverenin istediği sendikaya üye olmasını kolaylaştırıcı e-Devlet üzerinden üyelik işlemi, pek çok sakıncayı içinde barındırmaktadır. e-Devlet şifrelerinin işveren ya da sendika tarafından alınması başta kişisel verilerin korunması açısından tehlikelidir. Belki ileride aralarında uyuşmazlık çıkacak kişilere bireyin tüm hayatını kontrol etme anahtarının verilmesi uygun değildir. Uygulamayı savunanlar işçinin kendisinin e-Devlet üzerinden üyeliği gerçekleştireceğini söylese de bazı işçilerin eğitim seviyesinin düşük olması, evde bilgisayar veya telefonu ile internete girme olanağının olmaması ve işverenin işe alış için onun istediği sendikaya üyeliği zorunlu kıldığı durumlarda e-Devlet şifresinin yetkili olmayan kişilerin eline geçmesi söz konudur.

Bu sistem ile işveren sendikalar üzerinde baskı kurabilmekte, kendine yakın sendikalara işçileri yönlendirebilmektedir. Bu durum bireysel sendika özgürlüğünü ihlal etmekte, işçinin istediği sendikaya üye olma, üye olmama ya da üyelikten ayrılma haklarını engellemektedir. Yani sendikanın kuruluş amacını gerçekleştirmek olanaklı olmamaktadır.

Sendikal faaliyetler üyelerin çıkarı için gerçekleştirilememekte, üyelerin hak ve çıkarlarını korumak ve geliştirmek yönünde sendikalar çaba harcamamaktadır. Çünkü sendika saflığı ilkesi gereği işçi ve işverenler her ne kadar birbirinden bağımsız örgütlerde örgütlenseler de sendikanın üye kazanmak adına işverenle yaptığı işbirliği bağımsız kalmasına engel olmaktadır. Böylece kolektif sendika özgürlüğü de engellenmekte, sendika kendi iç işleyişi ve yönetim süreçlerinde işverenin baskısına maruz kalmaktadır.

Üyelik sistemi bu nedenlerle işçilerin ve sendikaların etki altında kalmamasına yönelik bir şekle kavuşturulmalıdır. Üyelik formu ile üyeliğin sağlanması hem maliyet açısından daha ucuz, hem de kişisel verilerin korunması açısından daha uygun bir yöntem olabilir. Ancak esas olan sendikaların işverenlere karşı bağımsızlığını koruyabilmeleri ve güçlerini aldıkları işçi sınıfına ihanet etmemeleridir.

Dipnotlar

(1) Bu yasalar şu şekilde sıralanabilir: İşçi ve işverenlerin sendikal haklarını düzenleyen;1947 tarihli ve 5018 sayılı İşçi ve İşveren Sendikaları ve Birlikleri Hakkında Kanun, 274 sayılı ve 1963 tarihli Sendikalar Kanunu, 2821 sayılı ve 1983 tarihli Sendikalar Kanunu, 6356 sayılı ve 2012 tarihli Sendikalar ve Toplu İş Sözleşmesi Kanunu ile kamu görevlilerinin sendikal haklarını düzenleyen; 624 sayılı 1965 tarihli Devlet Personeli Sendikaları Kanunu ve 4688 sayılı ve 2001 tarihli Kamu Görevlileri Sendikaları ve Toplu Sözleşme Kanunudur.

(2) Robert Michels'in ortaya attığı bu kavram ile sendikaların demokrasiden sapma eğilimlerini ifade etmiştir. Michels'e göre "sendika ve siyasi parti liderleri kendi şahıslarında o kadar geniş iktidar ve yetkiler toplarlar ki, demokratik uygulamalar sonuçta sadece biçimsel bir merasim niteliği kazanır". Michels bu eğilimi genelleştirerek "oligarşinin tunç kanunu" olarak kavramlaştırmıştır. Sendika liderleri kendi çıkarları ile sendikanın çıkarları arasında özdeşlik kurarak lidere yöneltilen her eleştiri sendikaya karşı yapılmış bir saldırı gibi gösterilir (Dereli, 1998: 24).

Kaynakça

Aysan, Esra, Kablay, Sebiha (2017) "Türkiye'de Özelleştirmeler ve Kömür Madenciliği: Soma'dan Maden İşçisi Olmak", *Ünye İktisadi ve İdari Bilimler Dergisi*, 1:1, s.51-76

Dereli, Toker (1998) "Sendika İçi Demokrasi", *Türkiye Sendikacılık Ansiklopedisi,* İstanbul: Türkiye Ekonomik ve Toplumsal Tarih Vakfı, s. 23-26

Makal, Ahmet (2003) "Cumhuriyetin 80. Yılında Türkiye'de Çalışma İlişkileri", A.Ü. SBF-GETA Tartışma Metinleri, No:62

Tuncay, A.Can, Savaş Kutsal, F. Burcu (2006) Toplu İş Hukuku, İstanbul: Beta Basım Yayım

Uçkan, Banu (2001) "Sendika Güvenliğinin Teorik Çerçevesi ve Endüstri İlişkileri Sistemine Etkisi", Ankara Üniversitesi SBF Dergisi, 56:3, s. 157-176

Yasalar

743 sayılı Türk Medeni Kanununu (1926)

3512 sayılı Cemiyetler Kanununda (1938)

5018 sayılı İşçi ve İşveren Sendikaları ve Birlikleri Hakkında Kanun (1947)

274 sayılı Sendikalar Kanunu (1963)

624 sayılı Devlet Personeli Sendikaları Kanunu (1965)

2821 sayılı Sendikalar Kanunu (1983)

4688 sayılı Kamu Görevlileri Sendikaları ve Toplu Sözleşme Kanunu (2001)

6356 sayılı Sendikalar ve Toplu İş Sözleşmesi Kanunu (2012)

İşçilerin Hakları ve Sağlığı İçin Mücadele Eden İki Emek Örgütü : AMRC ve ANROEV

Nail DERTLİ (*)

Asya, günümüzde dünya pazarları için gerçekleştirilen üretimin önemli merkezlerinden biridir. Cep telefonundan oyuncağa, tekstil ürünlerinden elektronik eşyalara kadar pek çok meta Asya'daki 'küresel fabrika'larda üretilmektedir. Küresel fabrika kavramı, dünya pazarları için üretim yapılan yerleri tanımlamakta kullanılmaktadır. Ancak bir üretim yeri olarak küresel fabrikanın ayırt edici özelliği, üretimin fason/ taşeron ilişki ağlarına yaslanan küresel meta zincirleri içerisinde ve kuralsızlaştırılmış bir emek rejimi içerisinde örgütleniyor olmasıdır[1].

1970'lerden sonra küresel fabrikaların filizlenmesiyle, Asya küresel kapitalizmin başlıca üretim merkezi haline gelmiş, geniş ve hızlı bir işçileşme sürecine sahne olmuştur. Milyonlarca üretici daha önce sürdürdükleri farklı biçimlerdeki geçimlik faaliyetlerinden koparak ücretli işçiye dönüşmüştür. Asya halklarının yaşam ve çalışma koşullarındaki bu geniş kapsamlı dönüşümü anlama çabasının bir ürünü olarak yayınlanan Asya Emek İncelemeleri Dergisi (The Journal Asian Labour Review), Asya'daki sanayileşme sürecinin Batı'nın sanayileşme deneyiminden önemli farklılıklar barındırdığını vurgulamaktadır[2]. Dergiye göre, temel farklılık emeği koruyan kurumsal mekanizmaların eksikliği/yokluğu ve piyasa ekonomisinin genişlemesinin insan onuruna yaraşır iş yaratamamasıdır. Neoliberal küreselleşme Asya'daki hemen tüm endüstrileri küresel piyasa ilişkilerine entegre ederken, işçilere uygun koruma sunmamaktadır. Küresel fabrikanın işçileri, güvencesiz-süreksiz işlerde, uzun çalışma sürelerine, sağlıksız çalışma koşullarına katlanarak düşük ücretlerle hayatta kalmaya çalışmaktadır. Sağlıksız çalışma koşulları ve güvencesiz istihdam aynı zamanda iş kazası ve meslek hastalıkları alanında kara bir tabloyu yaratmaktadır. Asya'da her gün yüzlerce kişinin ölümüne ya da hastalanmasına yol açan tehlikeli/sağlıksız çalışma koşulları, ülkesel ve bölgesel farklılıkları aşan bir ortaklıktır. Bu durum işçi sağlığı iş güvenliği alanında işçilerin haklarını savunan/geliştirmeye çalışan hükümet dışı kuruluşların oluşmasına yol açmıştır. Aşağıda çalışmalarını inceleyeceğimiz AMRC ve ANROEV bunlardan iki tanesidir. Her ikisi de belli bir ülke ya da bölgede değil kıta çapında faaliyet sürdüren örgütlenmelerdir. Örgütsel yapıları farklı olmakla birlikte, emek sorununu kavrayışları, işçi sağlığı iş güvenliğine yaklaşımları itibariyle ortaklaşmaktadırlar.

İŞÇİ HAKLARI VE SAĞLIKLI İŞYERLERİ İÇİN İŞÇİ ÖRGÜTLENMELERİNİ DESTEKLEMEK: AMRC

Asia Monitor Resource Centre (AMRC), 1976 yılında Hong Kong'ta kurulmuştur ve kendisini bağımsız bir hükümet dışı kuruluş olarak tanımlamaktadır. Asya'daki işçi sorunlarına odaklanan ve kıta çapında demokratik ve bağımsız işçi hareketlerini desteklemeyi amaçladığını vurgulayan AMRC, işçi hakları, cinsiyet eşitliği ve çalışmayla ilgili sorunlara işçilerin aktif katılımını savunmaktadır. Örgüt araştırmacılara, akademisyenlere, hükümet dışı kuruluşlara, sendika ve emek dostu gruplara bilgi, yayın, doküman vb. sağlamayı temel amaçları arasında görmektedir.

AMRC'nin çalışmaları, dört ana program üzerinde yoğunlaşmaktadır. Bunlar sosyal koruma (marjinallerin sosyal güvence talebiyle örgütlenmesi), sermaye hareketliliğinin izlenmesi, işçi sağlığı iş güvenliği ve toplumsal cinsiyettir[3]. AMRC'nin bu dört alandaki çalışmalarının ortak yönü, işçileri kurtarılacak pasif kurbanlar olarak görmek yerine onları kurtuluşu kendi ellerinde olan özneler olarak kavramasıdır. Bu kapsamda AMRC'nin çalışmalarının odak noktasını neoliberal politikaların yoksullaştırdığı, güçsüzleştirdiği, marjinalleştirdiği emekçilerin örgütlenmesi oluşturmaktadır. Bu yaklaşım, örgütün işçi sağlığı iş güvenliği alanındaki çalışmalarında belirgin bir biçimde ön plana çıkmaktadır. AMRC, Asyalı işçilerin sağlıklı ve güvenli çalışma koşullarına kavuşmasına yönelik çalışmaları üçlü bir strateji izlemektedir[4]. Birincisi, mağdurların örgütlenmesi ve hakları etkileyen karar alım süreçlerinde kendilerini temsil etmelerinin sağlanmasıdır. İkincisi, güvenli ve iyi çalışma koşulları için mücadele eden işçilerin ve aktivistlerin güçlendirilmesidir. Üçüncüsü ise taban örgütlerinin pazarlık güçlerinin artırılması için işçi sağlığı alanındaki toplumsal hareketlerin ulusal ve bölgesel platformlarla birbirleriyle bağlantı kurmasının sağlanmasıdır.

AMRC'nin Asian Labour Update (ALU - Asya Emek Güncesi) isimli uzun soluklu bir yayını mevcuttur[5]. Asya emek hareketi üzerine çalışan akademisyenlerin ve araştırmacıların 20 yıldan fazla süredir çalışma ve analizlerini paylaştıkları bir platform olma niteliği taşıyan bu derginin her bir sayısı belirli bir tema ekseninde çıkmaktadır. ALU ayrıca farklı ülkelerdeki işçilerin ana akım yazılı ve görsel basında yer bulamayan mücadeleleri ile ilgili haberlerin de paylaşıldığı bir alandır. AMRC ALU'nun yanı sıra yakın zamanda *The Journal Asian Labour Review* (Asya Emek İncelemeleri Dergisi) isimli akademik bir dergi de yayınlamaya başlamıştır[6].

İŞ CİNAYETLERİ MAĞDURLARINI BİR ARAYA GETİREN BİR AĞ: ANROEV

The Asian Network for the Rights of Occupational and Environmental Victims (Kaza Mağdurları ve Mesleki Haklar Asya Ağı-ANROEV) AMRC ile yakın ilişkileri ve ortak çalışmaları olan bir başka hükümet dışı örgütlenmedir. ANROEV, Asya'da kaza mağdurlarının, sendikaların ve diğer emek gruplarının bir araya geldiği, işyerlerinde sağlık güvenlik koşullarının iyileştirilmesi için ve iş kazası mağdurlarının hakları için çalışmalar yürüten bir ağ örgütlenmesidir. İçerisinde Filipinler'den Vietnam'a,

* Dr., Fişek Enstitüsü Çalışan Çocuklar Bilim ve Eylem Merkezi Vakfı Gönüllüsü

Hindistan'dan Çin'e kadar 14 ülke ve bölgeden işçi örgütleri ve hükümet dışı kuruluşlar yer almaktadır[7]. Farklı grupları bir araya getiren bu ağın kuruluşunda, 1993 yılında Tayland ve Çin'de meydana gelen 268 işçinin yanarak öldüğü Kader ve Zhili felaketleri olarak bilinen iş cinayetlerinin etkisi büyüktür[8]. Aynı yıl içerisinde iki farklı ülkedeki benzer iş cinayetleri, bir taraftan dünyanın dikkatini küresel fabrikaların sağlıksız çalışma koşullarına çekerken bir taraftan da Asya'daki işçi örgütleri ve kaza mağdurlarının sağlık ve güvenlik hakları için mücadelelerine ivme kazandırmış ve sonuçta 1997 yılında ANROEV kurulmuştur. Birlik internet sayfasında ANROEV'in oluşumunu ve faliyetlerini şöyle açıklamaktadır[9]: "Bölgede mesleki sağlık güvenliğin ağır ihmali, birleşik bir cephe ihtiyacını gerekli kıldı. ANROEV, farklı Asya ülkelerindeki mesleki sağlık ve güvenlik hakları mücadelesini tek bir mücadeleye birleştirmekte ve bölgede işçiler için sağlık ve güvenlik talep etmektedir."

ANROEV, çok çeşitli çalışma ve etkinlikleri olan, bu yönüyle verimli bir örgütlenmedir. Örgüt, ağa üye örgütler arasında deneyim paylaşımına aracılık etmekte, ortak kampanyalar planlayıp hayata geçirmekte, kaynakları (uzman bilgisi de dahil) ortaklaştırmakta, Asya içi ve dışında güçlü dayanışmalar örgütlemektedir. ANROEV, iş kazası mağdurlarının örgütlenmesine büyük önem vermekte, bu örgütlerin kurulması ve güçlendirilmesine yönelik çalışmalar yürütmektedir. İşçi sağlığı iş güvenliği haklarının işçilerin temel hakkı olarak tanınması için çalışmalar yürüten ANROEV, işçiler, sendikalar, diğer hükümet dışı kuruluşlar ve emek örgütlerinin işçi sağlığına ilişkin bilgilerinin gelişmesine yardım etmektedir. Örgütün önemli ve dikkat çeken çalışmalarından biri de, işçi sağlığı iş güvenliğine ilişkin yerel dillerde, kolay okunan ve rahatlıkla anlaşılan yayınlar çıkarmasıdır. Böylece, karmaşık ve teknik kavramlarla dolu işçi sağlığına ilişkin metinlerin işçiler için açık ve anlaşılır kılınması amaçlanmaktadır.

ANROEV'in 3 ayda bir yayınladığı Mesleki Güvenlik ve Sağlık Hakları (Occupational Safety and Health

Rights- OHS Rights) isimli bir bülteni bulunmaktadır. Kısaca Haklar olarak bilinen ve ismiyle örgütün işçi sağlığına yaklaşımını özetleyen bu bültende Asya'da işçi sağlığına ilişkin haberler, yürütülen kampanyalar ve etkinliklere ilişkin bilgi, değerlendirme ve raporlar yer almaktadır. Ayrıca işçi sağlığı ve ağırlıkla bölgedeki emek sorunlarına ilişkin belgesel ve kitap tanıtımları da yer almaktadır. Bülten işçi sağlığına ilişkin dünyanın yeni üretim merkezlerinin gündemini takip etmek açısından iyi bir kaynaktır (Bültenin tüm sayılarına şu adresten erişmek mümkün: http://www.anroev.org/publications-reports/osh-rights/).

ANROEV'in ilginç çalışmalarından biri de iki yılda bir düzenlediği konferanslardır. Bu konferanslar Asya bölgesinde işçi sağlığına ilişkin koşulların değiştirilmesi için kolektif bir ses çıkarma amacıyla düzenlenmektedir. Ama alışık olduğumuz konferanslardan biraz farklı bir yapıda örgütlenmektedir. Konferansın katılımcıları iş kazası meslek hastalığı mağdurları, muhatapları, hak savunucu aktivistler ve bu alanda faaliyet sürdüren kuruluşlardır. Konferansın bu yıl 19-21 Eylül tarihlerinde Nepal'de düzenleneceği açıklanmıştır (http://www.anroev.org/2017/06/05/next-anroev-biennial-conference-is-scheduled-from-september-19-to-21-2017-in-kathmandu-nepal/).

SONUÇ YERİNE

Neoliberal politikaların belirleyiciliğindeki sanayileşme süreci Asya'daki farklı ülkelerde benzer sorunlara yol açmıştır. Geniş çaplı, hızlı ve güvencesiz işçileşme sürecinin emekçiler üzerinde yol açtığı tahribata karşı ulusal/bölgesel sınırların ötesine uzanan, deneyim ve bilgi paylaşımının yanı sıra ortak kampanya ve çalışmalar yürüten örgütler ortaya çıkmıştır. Türkiye 1980'den günümüze pek çok Asya ülkesi ile önemli benzerlikler gösteren neoliberal politikaların belirleyici olduğu bir süreci yaşamaktadır. Türkiye'nin özellikle sağlıksız işyerleri, kötü çalışma koşulları ve güvencesiz istihdamın yol açtığı iş kazası ve meslek hastalıkları gibi felaketler anlamında Asya ülkeleri ile ortaklıkları son derece belirgindir. Bununla birlikte, Türkiye'de Asya'daki işçilerin, çocukların, kadınların yaşam ve çalışma koşulları, mücadele birikimleri ve deneyimleri hakkında sınırlı ölçüde bilgi sahibiyiz. Türkiye'deki işçi örgütlerinin ve emek dostu hükümet dışı kuruluşların, Asya'daki örgütlenme ve mücadele deneyimi ve birikiminden faydalanması kadar kendi birikim ve deneyimlerini bu coğrafyadaki işçi örgütlerinin ve hükümet dışı kuruluşların kullanımına sunması daha yaşanabilir bir dünya mücadelesine katkı sağlayacaktır. Bununla birlikte Türkiye'de işçi sağlığı alanında faaliyet sürdüren, iş kazası mağdurlarını ve onların ailelerini bir araya getiren ağlar ve örgütlenmelerin son yıllarda arttığı görülmektedir. AMRC ve ANROEV'in zengin çalışmaları, deneyim ve birikimleri bu ağlar ve örgütlerin çalışmaları için zengin bir malzeme sunmaktadır.

Dipnotlar

(1) Küresel fabrika tartışmaları için bkz Metin Özuğurlu, Anadolu'da Küresel Fabrikanın Doğuşu, İstanbul: Kalkedon Yayınları, 95-102.

(2) https://asianlabourreview.org

(3) http://www.amrc.org.hk/content/topics-concerns

(4) http://www.amrc.org.hk/topic/Occupational%20Safety%20and%20Health

(5) http://www.amrc.org.hk/asian-labour-update

(6) https://asianlabourreview.org

(7) http://www.anroev.org/what-is-anroev/

(8) Kader felaketi hakkında ayrıntılı bilgi bakınız: http://www.iloencyclopaedia.org/part-vi-16255/disasters-natural-and-technological/73-39-disasters-natural-and-technological/case-study-the-kader-toy-factory-fire. Zhili felaketine ilişkin haber için bkz. http://articles.latimes.com/1993-11-20/news/mn-58860_1_toy-factory-in-china

(9) http://www.anroev.org/what-is-anroev/

Veriler İspatlıyor: Çözüm Arabuluculukta Değil, Güçlü Sendikal Örgütlenmede!

Mihrab KOÇAK, Berfin Diren YAVUZ (*)

GİRİŞ

Esnek güvencesiz istihdam biçimlerinin yaygınlaşmasıyla birlikte, dünyada olduğu gibi Türkiye'de de işçi-işveren arasında iş ilişkisinden doğan uyuşmazlıkların sayısı hızla artmakta, iş mahkemelerinin üzerindeki dosya yükü büyümekte, yargılama süresi uzamaktadır. Biriken dosya sayıları ve uzayan yargılamalar, iş yargılamasına ilişkin tartışmaları ve çözüm önerilerini de beraberinde getirmektedir. İşçi alacakları ve işe iade talebiyle açılacak davaları kapsayan zorunlu arabuluculuk uygulaması da bu kapsamda gündeme gelmiş, Adalet Bakanlığı, İş Mahkemeleri Kanun Taslağı başlıklı metni kamuoyu ile paylaşmıştır. İş hukukçuları zorunlu arabuluculuk uygulamasının işçi üzerindeki baskıyı artırarak, iş sözleşmesinin güçsüz tarafını oluşturan işçilerin işveren karşısındaki güçsüz konumunu pekiştireceğini ve hak arama özgürlüğünü zedeleyeceğini vurgulanmaktadır (Güzel, 2016; 1146; Yıldız, 2017: 477). Bu çalışmada iş uyuşmazlıklarına ilişkin istatistikler ve iş davalarının içeriği aracılığıyla iş mahkemelerinin artan yükünün çalışma ilişkilerindeki dönüşümle ilişkisi ele alınacaktır. Bu amaçla, 2017 yılı Nisan ve Haziran ayları arasında Ankara Adliyesi Ticaret ve İş Mahkemeleri'nde 100 dava takip edilmiş, davaların içeriğine ilişkin bilgiler derlenmiş, dava türleri analiz edilmiştir.

TÜRKİYE'DE İŞ UYUŞMAZLIKLARININ BOYUTU

Dünyada çalışma yaşamında yaşanan dönüşümlere koşut olarak, Türkiye'de de işçi ve işveren arasındaki iş ilişkileri sebebiyle ortaya çıkan uyuşmazlıkların sayısı her geçen gün artmaktadır. İş uyuşmazlığı en genel ifadeyle, işçi ile işveren arasında iş sözleşmesine bağlı olarak iş ilişkisi sebebi ile çıkan uyuşmazlıklardır (Şişli, 2013: 70). İş uyuşmazlıkları iki farklı biçimde ortaya çıkabilir. Muhataplarının tek bir işçi ve tek bir işveren olduğu iş uyuşmazlıkları bireysel iş uyuşmazlığı olarak nitelendirilir. Buna karşılık işgücü tarafında bir grup işçinin veya bunların hak ve çıkarlarını temsil eden bir sendikanın söz konusu olduğu durumlarda ise toplu iş uyuşmazlığı söz konusudur.

Adalet Bakanlığı, iş mahkemelerine gelen davalara ilişkin düzenli olarak istatistikler yayınlamaktadır. Tablo 1, 2005-2015 yılları arasında Türkiye'de iş mahkemelerindeki davalara ilişkin nicel bilgiler sunmaktadır. Tablo 1 Türkiye'deki iş uyuşmazlıklarına ilişkin üç eğilimi belirgin bir biçimde ortaya koymaktadır. Birincisi, davaların sayısı istikrarlı bir şekilde artmaktadır. 2005 yılında iş mahkemelerinde bakılan dava sayısı 230.615 iken, 2015 yılında bu sayı yaklaşık olarak iki katına çıkarak 455.984'e yükselmiştir. İkincisi, yıl içinde gelen dava sayısının çıkan dava sayısından fazla olması nedeniyle, dava dosyaları birikimli olarak artmaktadır. Nitekim 2015 yılı itibariyle yıl içinde sonuçlanan davanın açılan davaya oranı yüzde 43,4'tür. Üçüncüsü, mahkemelerin iş yüküne bağlı olarak davaların ortalama görülme süreleri uzamaktadır. 2005 yılında davaların ortalama görülme süresi 358 gün iken, 2015 yılında 431 güne çıkmıştır.

Tablo 2 ise, 2015 yılında iş mahkemelerinde açılan davaları davaların konusunu oluşturan uyuşmazlıklara göre gruplandırmaktadır. Konuları itibariyle ele alındığında 217.987 davanın yüzde 61'ini alacak davaları, yüzde 21'ini tespit, yüzde 9'unu tazminat, yüzde 3'ünü iş, yüzde 2'sini itirazın iptali, yüzde 4'ünü diğer dava türleri oluşturmaktadır. Aynı yıl için iş mahkemelerine açılan sendikal davaların sayısı yalnızca 65'tir ve davaların binde 3'ünü oluşturmaktadır.

İŞ UYUŞMAZLIKLARININ NİTELİĞİ: SENDİKASIZ, GÜVENCESİZ, KAYIT DIŞI ÇALIŞMA VE BİREYSEL UYUŞMAZLIKLAR

Küreselleşme ile birlikte 1980 sonrası Türkiye'de de uygulanmaya başlanan neo-liberal politikalarla, esnek çalışma biçimleri yaygınlaşmış, kayıt dışı istihdam artmıştır. Özelleştirme politikaları, taşeron uygulamaları, istihdam koruyucu düzenlemelerin esnekleştirilmesiyle güvencesiz istihdam kamuda ve özel sektörde yaygınlaşmıştır. Bunun yanı sıra, işçilerin tarihsel mücadelelerinin ürünü olan sendikalar güç kaybetmiş, yasal düzenlemeler işçilerin bir sendika çatısı altında birleşmelerinin önünde engel teşkil etmiş (Çelik, 2014; 48) ve iş ilişkileri bireyselleşmiştir (Özdemir, 2015; 186). Sendikaların zayıflamasıyla birlikte iş ilişkilerinin bireyselleşmesi, işçinin işveren karşısındaki güçsüz konumunu pekiştirmektedir. Yüksek işsizlik oranları ve iş güvencesinin işgücünün sınırlı bir bölümünü kapsaması, kapsadığı işyerlerinde de hayata geçirilememesi işçilerin yasalardan doğan haklarını dahi kullanmasını engellemektedir. Bu durum pek çok çalışmada belirtildiği gibi, istihdam koşullarına ilişkin uyuşmazlıkların iş ilişkisi sürerken dile getirilmesini, dava konusu edilmesini engellemektedir (Yıldız, 2017). Adalet Bakanlığı'nın yayınladığı istatistikler, davaların içeriğine dair sınırlı ölçüde bilgi sunduğu için iş uyuşmazlıklarının artışının kökeninde yatan bu değişimlere ilişkin yeterli bilgi sağlamamaktadır. Bu çalışma kapsamında bu boşluğu doldurabilmek ve davaların içeriğine, taleplerine, temel sorun alanlarına daha yakından bakabilmek için 2017 yılı Nisan ve Haziran aylarında Ankara Adliyesi Ticaret ve İş Mahkemeleri'nde 100 dava takip edilmiş, davanın tarafı olan işçiler ve avukatları ile görüşülmüş, bazı davalara ilişkin dava dosyaları edinilmiş ve incelenmiştir. İki aylık süre içerisinde takip edilen bu davaların Adalet Bakanlığı'nın da kullandığı konu temelli sınıflandırmaya göre dağılımı şu

(*) Ankara Üniversitesi Siyasal Bilgiler Fakültesi Çalışma Ekonomisi ve Endüstri İlişkileri Bölümü

Tablo 1: İş Mahkemesi Dava Sayıları

	Gelen Davalar							
Yıllar	**Geçen Yıldan Devren Gelen**	**Yıl İçinde Açılan**	**Bozularak Gelen**	**Toplam**	**Çıkan**	**Bir Sonraki Yıla Devreden**	**Çıkan Davanın Gelen Davaya Oranı (%)**	**Ortalama Görülme Süresi (Gün)**
2005	102.079	120.663	7.873	230.615	102.794	127.821	44,6	358
2006	127.821	130.153	7.598	265.572	114.685	150.887	43,2	397
2007	150.887	113.172	11.763	275.822	122.957	152.865	44,6	441
2008	152.865	107.899	8.765	269.529	116.829	152.700	43,3	471
2009	152.688	135.697	8.867	297.252	124.236	173.016	41,8	436
2010	173.017	141.862	11.658	326.537	130.969	195.568	40,1	466
2011	195.550	141.783	11.466	348.799	142.825	205.974	40,9	488
2012	205.971	128.867	20.518	355.356	154.144	201.212	43,4	483
2013	201.309	179.556	26.121	406.986	189.551	217.435	46,6	381
2014	217.340	177.267	30.283	424.890	186.096	238.794	43,8	417
2015	238.792	188.436	28.756	455.984	197.990	257.994	43,4	431

Kaynak : http://www.adlisicil.adalet.gov.tr/istatistik_2015/ihtisas/11.pdf.

şekildedir: Davaların yüzde 40'ı alacak, yüzde 22'si tespit, yüzde 20'si tazminat, yüzde 18'ini ise diğer dava türleri oluşturmaktadır. Davalardan yalnızca ikisi sendikal davalardır. Bu verileri Adalet Bakanlığı'nın istatistikleri ile karşılaştırdığımızda iki veri arasında benzer eğilimlerin öne çıktığını görmekteyiz. Her iki veri setinde de alacak davaları ön plana çıkmaktadır, sendikal davaların toplam davalar içerisindeki ağırlığı son derece düşüktür. Bununla birlikte iki veri seti arasında dava konularının toplam içerisindeki ağırlığı noktasında önemli farklılıklar vardır. Bu durum esasında, davada ileri sürülen taleplerin çeşitliliğinden ve bunların tasnifine ilişkin değerlendirme farklılığından kaynaklanmaktadır.

Çalışma kapsamındaki gözlem ve tespitleri dört başlık altında toplanabilir.

Birincisi, Türkiye'deki iş uyuşmazlıklarının çok büyük bir bölümü bireysel nitelikteki iş uyuşmazlıklarıdır. Toplu/kolektif iş uyuşmazlıklarının sayısı son derece sınırlıdır. Bu durum Türkiye'de sendikal örgütlenmenin son derece sınırlı olmasının doğal bir sonucu olarak karşımıza çıkmaktadır. İş ilişkisinin, işçi ve işveren arasındaki eşitsiz bir güç dağılımını içerdiği göz önünde bulundurulursa, uzun ve masraflı bireysel iş davalarının ekonomik olarak güçsüz işçilerin hak arama olanaklarını kısıtlayacağı açıktır. Araştırma kapsamında izlediğimiz davalarda, davaların görülme süresinin bir yıldan yedi yıla kadar değiştiği görülmüştür. Bu durumun ekonomik olarak güçsüz olan işçilerin hak arama faaliyetlerini olumsuz olarak etkilediği ve işçilerin işveren karşısındaki güçsüzlüğünü pekiştirdiği açıktır.

İkincisi, sendikal örgütlenmenin sınırlı olması yüzünden işyerinde işvereni dengeleyecek bir gücün olmaması ve iş güvencesinin büyük ölçüde kağıt üzerinde kalması nedeniyle çalışma yaşamındaki uyuşmazlıkların dile getirilmesi, istihdam ilişkisi sürerken işverenin iş mevzuatına aykırı uygulamalarının sonlandırılması mümkün olamamakta-

Tablo 2: İş Mahkemelerinde Açılan Davaların Konularına Göre Dağılımı

		Karar Türü											
		Davanın Reddi						Davanın Kabulu					
Dava Türü	**Açılan Dava Türü Sayısı**	**Zamanaşımı ve Hak Düşürücü Süre**	**Yetkisizlik**	**Görevsizlik**	**Sübut Bulmadığından**	**Feragat Sebebiyle**	**Dava Şartı Yokluğundan**	**Tam Kabul**	**Kısmen Kabul - Kısmen Red**	**Sulh Olma**	**Diğer**	**Başka Adli Birime Aktarılan**	**Çıkan Dava Türü Sayısı**
Alacak	133.838	40	1.583	997	10.016	8.820	1.178	26.812	51.842	3.174	6.931	5.355	116.748
Tespit	45.932	187	1.086	435	7.232	2.300	685	23.841	4.415	366	3.475	1.511	45.533
Tazminat	21.316	18	276	275	1.277	1.150	166	4.238	9.983	63	2.007	1.428	20.881
İş	7.836	59	217	166	1.544	538	205	3.149	920	1	840	186	7.825
İtirazın İptali	6.427	13	186	338	725	168	64	1.386	2.064	13	538	175	5.670
Menfi Tespit	1.529	12	50	85	257	99	31	554	241	2	191	39	1.561
istirdat	321		5	24	48	6	7	94	84	1	47	8	324
Sendika	65	1	4	3	37	5		8	5		12	1	76
Yargılanmanın Yenilenmesi	20			2	7				2		5	1	17
Diğer	703	2	13	123	72	32	12	246	48		157	17	722
Toplam	**217.987**	**332**	**3.420**	**2.448**	**21.215**	**13.118**	**2.348**	**60.328**	**69.604**	**3.620**	**14.203**	**8.721**	**199.357**

Kaynak : http://www.adlisicil.adalet.gov.tr/istatistik_2015/ihtisas/13.pdf.

Fotoğraf, www.evrensel.net/haber/312658 adresinden alınmıştır.

dır. Bu durum işçilerin yıllar boyunca yasa ve mevzuata aykırı istihdam pratiklerine katlanması ve ancak istihdam ilişkisi bittikten sonra uyuşmazlığı dava konusu haline getirerek çözmeye çalışmasına yol açmaktadır. Oysaki işçileri işyerinde temsil eden ve yasalardan kaynaklanan haklarını koruyan güçlü örgütlenmeler, pek çok uyuşmazlığın dava konusu olmadan kısa sürede çözülmesini sağlama potansiyeli taşır.

Üçüncüsü, alacak davalarının içeriğine baktığımızda, bu davalarda öne sürülen taleplerin ücret, fazla mesai ücreti, hafta tatili ve genel tatil alacağı, yıllık ücretli izin alacağı gibi İş Kanunu ile asgari şartları belirlenmiş ve güvence altına alınmış işveren borçları olduğunu görmekteyiz. Başta ücret olmak üzere hemen hemen tüm alacak kalemlerinde işçi/işveren arasında borcun varlığı/miktarı ve niteliğine ilişkin uyuşmazlıklar söz konusudur. Pek çoğu İş Kanunu ve yönetmeliklerle ayrıntılı ve net olarak düzenlenmiş olan bu alacaklara ilişkin davaların temel nedeni işyerlerindeki yüksek kayıt dışılıktır. Nitekim iş uyuşmazlıklarının kabaca dörtte birinin konusunu tespit davalarının oluşturması bu bakımdan anlamlıdır. Tespit davalarının büyük çoğunluğunu, işçilerin prim ve vergi ödemekten kaçınmak amacıyla sigortalılığını bildirmeyen veya eksik çalışma bildirimi yapan işverene açtığı davalar oluşturmaktadır. Başka bir deyişle, yapılan araştırma işyerlerinde kayıt dışı çalışmanın yaygınlığını ve kayıt dışı çalışmadan doğan iş uyuşmazlıklarının iş mahkemeleri üzerindeki dava yükünü ortaya koymaktadır. Çalışma yaşamının denetlenmesinin, işyerinde gerekli denetimleri yaparak kayıt dışı çalışmanın önüne geçilmesinin devletin sorumluluğunda olduğu açıktır. SGK'nın gerekli denetimleri yapamadığı, kayıt dışı çalışmanın sınırlandırıl(a)madığı/ortadan kaldırıl(a)madığı, etkin cezalarla kayıt dışı çalıştırmanın caydırılamadığı ortamda iş mahkemelerinin iş yükü kayıt dışı çalışmadaki artışla orantılı olarak artmaktadır. Tazminat davaları, çalışma yaşamındaki yüksek kayıt dışılığın bir başka boyutudur. Tazminat davalarının konusunu kıdem ve ihbar tazminatları oluşturmaktadır. Gözlemlenen davalarda işverenlerin ihbar ve kıdem tazminatı ödemekten kaçındığı görülmüştür.

Dördüncüsü, iş davalarına ilişkin dikkat çekici bir başka nokta, açılan davaların büyük çoğunluğunun küçük ve orta ölçekli işyerlerine ilişkin olmasıdır. Bu durum Türkiye'deki istihdamın KOBİ ağırlıklı yapısı ile uyumludur. Ancak mesele bundan ibaret değildir. Post-fordist üretimin örgütlenmesinde KOBİ'lere verdiği önem gözetildiğinde, üretim örgütlenmesinde yaşanan dönüşümün iş uyuşmazlıklarının artışıyla ilişkili olduğunu söylemek mümkündür. Üretimin küçük ölçekli işletmelere kaydırılmasının başta emek olmak üzere üretim maliyetlerini düşürme amacı taşıdığı bilinmektedir. İş davalarının önemli bölümünün bu işyerlerinde çalışan işçilere ait olması, maliyet baskısının işçi haklarının tırpanlanmasını gündeme getirdiğini göstermektedir.

SONUÇ

Türkiye'de iş uyuşmazlıklarının sayısının hızla arttığı açıktır. Bunun sonucu olarak iş mahkemelerinde açılan davaların sayısı hızla artmakta, mahkemelerin iş yükü büyümekte, davaların görülme süreleri uzamaktadır. Zorunlu arabuluculuk uygulaması, ücret ve işe iade davalarının arabulucu tarafından karara bağlanmasını düzenleyerek yargıya erişimi engellemektedir. Bunun mahkemelerin iş yükünü azaltacağına şüphe yoktur. Ancak bu uygulama iş uyuşmazlıklarının ortadan kaldırılmasından, azaltmasından ziyade, iş uyuşmazlıklarının yargıya taşınmasını sınırlandıracaktır. Türkiye'deki iş uyuşmazlıklarının büyük bölümü, İş Kanunu ile güvence altına alınmış olan hakların çalışma yaşamında fiilen gasp edilmesine ilişkindir. Kayıt dışılık, güvencesiz istihdam pratikleri iş uyuşmazlıklarının artmasının yapısal nedenleridir. Devletin çalışma yaşamını denetleme yükümlülüğünü yerine getiremediği, kanun ve yönetmeliklerde işçilere tanınan hakları fiilen uygulatamadığı noktalarda uyuşmazlıkların sayısı artmaktadır. İşverenlerin işyerindeki güçlerini dengeleyen, mevzuattan doğan hakları yaşama geçiren/denetleyen sendikal yapıların

olmaması durumu daha da ağırlaştırmaktadır. Bu yüzden biriken dosya sayıları ve uzayan yargılamalara çözüm, yargıya erişimin sınırlandırılmasından değil, işverenlerin İş Kanununu ihlalini sınırlandırmaktan ve işçileri işyerinden güçlendirmekten geçmektedir.

Kaynaklar:

Adalet Bakanlığı Adli İstatistikler İş Mahkemesi Dava Sayıları, <http://www.adlisicil.adalet.gov.tr/istatistik_2015/ihtisas/11.pdf>, Erişim Tarihi: 09.06.2017.

Adalet Bakanlığı Adli İstatistikler İş Mahkemesi Açılan ve Karara Bağlanan Dava Türü Sıralaması, <http://www.adlisicil.adalet.gov.tr/istatistik_2015/ihtisas/13.pdf>, Erişim Tarihi: 09.06.2017.

Çelik, Aziz (2014) "AKP'nin On Yılında Sendikalar ve Sendikasızlaştırma", <https://tr.boell.org/sites/default/files/downloads/AZIZ_CELIK.pdf>, Erişim Tarihi: 14.07.2017.

Güzel, Ali (2016), "İş Mahkemeleri Kanunu Tasarısı Taslağı Hakkında Bazı Aykırı Düşünceler!..", *Çalışma ve Toplum*, Sayı:50, 1131-1146.

Özdemir, Eda Manav (2015), "İş Mahkemelerinin İşleyişi ve Bireysel İş Uyuşmazlıklarının Alternatif Çözüm Yöntemleri", *Çalışma ve Toplum*, Sayı:47, 185-222.

Şişli, Zeynep (2013) "Bireysel İş Uyuşmazlıklarının Yargı Yoluyla Çözümü" *İzmir Ekonomi Üniversitesi Bireysel İş Uyuşmazlıkları ve Çözüm Yolları Sempozyumu Bildirileri*, İzmir Ekonomi Üniversitesi Yayınları, 67-80.

Yıldız, G. B. (2017), "Türkiye'de İşçinin Bireysel ve Toplu İş Hukuku Alanlarında Hak Arama Özgürlüğünün Değerlendirilmesi", İçinde **Zor Zamanlarda Emek** (Der. Ahmet Makal ve Aziz Çelik), Ankara: İmge.

Emeğin Görünmeyen Yüzü: Hastanenin İşçi Kadınları

Görüşmeyi Gerçekleştiren : Özgün MİLLİOĞULLARI KAYA (*)

KADIN SÖYLEŞİLERİ

Çalışma Ortamı Dergisi, tüm çalışanların güvenceli, insan onuruna yaraşır işlerde ve sağlıklı işyerlerinde çalışmasını savunmaktadır. Ancak Türkiye'de liberal politikaların yaygınlaşması çalışma hayatında esnek ve güvencesiz çalışma biçimleri artmıştır. Özellikle taşeron işçiliği, devletin temel istihdam biçimi haline gelmiş ve işçiler korumasız, güvencesiz ve esnek çalıştırılmaya başlanmıştır.

Dergimizin bu sayısında, en kötü çalışma biçimlerinden biri olan taşeronda çalışan DİSK'e bağlı Genel-İş Sendikası'nın Ankara 3 Nolu Şube Sekreteri Nermin Yurttaş ile hastanede çalışan taşeron işçilerin çalışma hayatından kaynaklanan sorunlarını, iş kazaları ve meslek hastalıklarını boyutuyla konuştuk.

❑ ***Öncelikle sizi biraz tanıyabilir miyiz?***

■ 1971 doğumluyum. Asıl mesleğim muhasebecilik. Ticaret lisesi okudum, muhasebe bölümü ön lisans bitirdim. Sonra işletmeyi tamamladım. Ankara'ya geliş sebebim muhasebe işiydi. Bir şirketin muhasebe müdürlüğüne kadar yükseldim. Ama bir aile şirketiydi ve 1999 kriziyle battı. Birçok alacağımı alamadan işsiz kaldım. Hacettepe Hastanesi'nde 2002 yılında işe başladım. Taşeron firmada ekip şefi olarak uzun yıllar çalıştım. Yaklaşık 3 sene de şirketin muhasebesini yaptım. 495 kişi ile başladık biz bu işe, şimdi 1070 kişi olduk.

❑ ***Sendika ile tanışmanız nasıl oldu?***

■ Sendikayla tanışmam çok ilginçti. Ben işçi çocuğuyum. Babam da demir çelik fabrikasında işçiydi. Aralarında o kadar birlik beraberlik vardı ki anlatamam. İnanılmaz eylemleri vardı. Grevleri vardı. O ortamın içinde büyüdüm ben. 4 çocuklu bir ailenin en küçük çocuğuydum. Sendikayla tanışmam babamla oldu. Ondan bu kültürü aldım.

2005-2006 yılları arasında ilk olarak Dev Sağlık-İş sendikasına üye oldum. Biz o zaman sağlık iş kolundaydık. Önce işyeri temsilcisi oldum, daha sonra baş temsilci. 2014'ün son aylarına doğru iş kollarımız değişti. Sonra DİSK/Genel-İş Sendikası'na geçtik ve ciddi eylemlerimiz oldu. Sonra da şube sekreteri oldum.

❑ ***Hastanelerde çalışan kadınların, çalışma hayatından kaynaklanan sorunları nelerdir?***

■ Taşeronda çalışan işçilerin yarıya yakını kadındır. Hatta bazı yerlerde kadın sayısı daha fazla. Kadınlar, sendika yokken en çok hamilelik sürecinde sıkıntı yaşıyorlardı. Kadın arkadaşlarımız hamileliklerini belli olana kadar gizliyorlardı. Hamile olan kadınları doğum öncesi ve doğum sonrası izinlerinden dolayı işveren istemiyordu. Çünkü kamuda taşeron firmaların ihaleleri yaklaşık bir yıllık yapılıyordu. Hamile olan kadın yaklaşık 4 ay çalışamayacağı için firmalar onları istemiyordu. Hamile olup çok istifa eden arkadaşımız oldu. Ne zaman sendikalı olduk o zaman bu sorun çözüldü. Artık kadın üyelerimiz bunu saklamıyor ve gerekli önlemleri alıyoruz. Hamilelere şimdi daha çok özen gösteriliyor. Hamile olduğunu öğrendiğimiz arkadaşlar termobox taşımıyor. Çöp işinde olanlar çöp atma işine gitmiyor. Hasta kaldırıp indirmiyor. Getir götür işine bakıyor, evrak bakıyor. İkinci önemli sorunumuz ise cinsel taciz ve işyerlerinde kadınlara özgü yerlerin olmaması. Örneğin soyunma odası gibi.

❑ ***İşyerinde kadınlar, erkeklerle eşit haklara sahip mi? Örneğin ücretler konusunda bir eşitsizlik var mı?***

Ben ayrım olduğunu düşünmüyorum. Ücretler eşittir. İş yapma konusunda da ayrım yok. Örneğin ben yemek grubunda çalıştım. Yemeklerin transferinde kullanılan termoboxlar vardır. Bunlar çok büyük ve yemek taşımak için kullanılıyor. Yaklaşık 30-40 kilo, belki de 50 kiloyu geçen bu termoboxların taşınmasını kadınlar da erkeklerle beraber yapıyor.

❑ ***Bu işkolunda, kadın işçiler açısından işçi sağlığı ve güvenliği önlemleri alınıyor mu? En sık görülen meslek hastalıkları nelerdir?***

■ Hastanede çalışan taşeron işçilerin en çok yaşadığı sorun hijyen ve kullanılan kimyasallar. Mesela hasta odalarındaki duvar kâğıtlarını silmek için kimyasal klor tablet diye çamaşır suyunun tablet haline getirilmiş halini dezenfeksiyonlarda kullanıyoruz. Şimdi hastane içinde bir odanın duvarlarını yıkarken kapıyı kapatıyorsun, camı açıyorsun ama havalandırma yeterli olur mu? Olmuyor. Ve onu soluyorsun, maskeni, eldivenini ve koruyucu malzemeni takıyorsun ancak o halde bile o çamaşır suyunu hep ciğerlerimde hissettim.

Diğer bir sorun da hasta taşıma işleri. Çarşafın bir ucundan kadın bir ucundan erkek tutuyor. Bütün gün ayakta kalmaktan oturup dinlenme şansımız yok. Bu yüzden bel fıtığı sıkıntısı çekiyoruz.

❑ ***Bu işkolunda kadınların sendikalara katılım düzeyi nedir?***

■ Olması gerektiği kadar sendikalı değiller. İnanılmaz bir korku dünyası yaratılmış sendikalara karşı. Sendika ne yapabilir ki denmiş aileleri tarafından. Taşeronda çalışan işçi de sendikanın çok gerekli olduğunu düşünmüyor.

❑ ***Sizce, sendikalar, kadın sorunlarına duyarlı mıdır? Neler yapılabilir?***

■ Hacettepe Hastanesi'nde çalışan kadın işçiler, diğer hastanelerde çalışanlara göre çok daha iyi durumda. Herkesin iş tanımı yapıldı ve herkes kendi işini yapmaya başladı. Ücretler düzenli yatıyor. Bu mücadelelerle sağlandı.

Ama bunlar yeterli değil. Ben daha iyi olabileceğini düşünüyorum, çok daha iyisi yapılabilir, çok daha iyisini hep beraber yapabiliriz. Çünkü kadınlar inanınca gerçekten inanıyor ve pes etmiyor. Peşini bırakmıyor.

Kadınlara kolaylık sağlanabilir. Bizim şartlarımızda çocukların bütün sorumlulukları kadınların üzerinde, her şeyle kadınlar ilgileniyor. Kadın arkadaşlara izin konusunda ve maddi anlamda daha çok destek verilebilir.

❑ ***Sendikanın taşeron işçilere ilişkin talepleri nelerdir? Ne tür çalışmalar yapmaktasınız?***

■ Taşeron çalışma, işveren için bir emek cenneti, işçiler için ise geleceksizlik ve güvencesizlik üzerine kurulmuş tam bir cehennemdir. Bu nedenle sendika olarak taşeronlaştırmaya karşıyız. Ancak örgütlü olduğumuz işkolunda taşeron üye sayımız her geçen gün artmakta ve taşeron işçilerin sorunları derinleşmektedir. Bu yüzden taşeron işçilerin sendikalı olması için örgütlenme kampanyaları yürüterek çalışma hayatından kaynaklanan sorunlarına çözüm üretmeye çalışıyoruz. Özellikle toplu sözleşmeler yoluyla taşeron işçilerin geçici ve güvencesiz çalışmaları ile düşük ücret almalarını önleyici ve iyileştirici düzenlemeler yapmaya çalışıyoruz. Ama biliyoruz ki bunlar tek başına yeterli değil, temel isteğimiz taşeronlaşmanın tamamen ortadan kalkmasıdır.

❑ ***Röportajımızı kabul ettiğiniz için teşekkürler…***

(*) Dr., DİSK/Genel İş Araştırma Daire Müdürü ve Fişek Enstitüsü Çalışan Çocuklar Bilim ve Eylem Merkezi Vakfı Gönüllüsü

İKİ DAKİKA DÜŞÜN

Tehlikeyi Tanıyalım

Elektrik Enerji İletim Hatlarının Direğe Bağlanması

Mustafa TAŞYÜREK (*)
mtasyurek@gmail.com

Durum: İşçiler iş ekipmanlarının yüksek basınçlı hidrolik sistemlerinde kullanılan lastik hortumları, bu işler için dizayn edilmiş elektrikli testereler ile bir hidrolik imalat tesisinin bodrum katında, değişik boylarda kesmektedirler.

İşçilerin bu çalışmalar sırasında karşılaşabileceği tehlikeleri tanımlayabilir misiniz?

Neler Olabilir?

1. Çalışan kepçe üzerinde yukarıya kaldırılırken veya indirilirken –yüksekten - düşebilir.
2. İşçi kepçe üzerinde otururken, ya da ayakta dururken, hareketli mekanizmaların arasına ayak, el, parmak gibi uzuvları sıkışabilir, bunlar yaralanabilir, kırıklar veya uzuv kopması oluşabilir.
3. İletim hatlarını bağlarken, sökerken, bakım ve onarımını yaparken işçi – dengesini kaybetmesi nedeniyle – ayağı, eli kayarak, çalışma ortamından/ güneşten etkilenerek vb. - aşağı düşerek yaşamını yitirebilir.
4. Çalışma sırasında, gözüne yabancı cisim kaçabilir, tel göz bebeğine değerek görme kaybına neden olabilir.
5. Tellerde elektrik enerjisi olabilir ya da –kazara - elektrik enerjisi verilebilir. Böyle bir durumda işçiyi elektrik çarpabilir.
6. Elbisesinin kısa kolu olması nedeniyle kolları çizilebilir, kesilebilir.

* Kim. Müh., İş Sağlığı+İşletme Yönetimi Bilim Uzmanı
Çalışma Bakanlığı Eski İş Güvenliği Müfettişi (1978-1985)
İş Güvenliği Uzmanı (A Sınıfı Sertifikalı)
Fişek Enstitüsü Çalışan Çocuklar Bilim ve Eylem Merkezi Vakfı Denetim Kurulu Üyesi

> Yanıtı 4. sayfada

ÇALIŞMA ORTAMI DERGİSİ BİLİMSEL DANIŞMA KURULU

Prof. Dr. Ahmet MAKAL
Prof. Dr. Ali Esat KARAKAYA
Prof. Dr. Ayşen BULUT
Mim. Y. Müh. Cihat UYSAL
Dr. Emirali KARADOĞAN
Jeom. Erdoğan BOZBAY
Doç.Dr. Gülbiye YENİMAHALLELİ YAŞAR
Prof. Dr. Güler Okman FİŞEK
Prof. Dr. Hamit FİŞEK
Prof. Dr. İsmail TOPUZOĞLU
Prof. Dr. İsmail ÜSTEL
Dr. Ecz. Leyla ÜSTEL
Prof. Dr. Mesut GÜLMEZ
Prof. Dr. Muammer KAYAHAN
Prof. Dr. Müge ERSOY KART
Mümtaz PEKER
Prof. Dr. Murat DEMİRCİOĞLU
Kim. Müh. Mustafa TAŞYÜREK
Dr. Nail DERTLİ
Prof. Dr. Necati DEDEOĞLU
Prof. Dr. Nevzat ÖZGÜVEN
Oya FİŞEK
Dr. Özgün MİLLİOĞULLARI KAYA
Prof. Dr. Sarper SÜZEK
Doç. Dr. Sebiha KABLAY
Yrd. Doç. Dr. Taner AKPINAR
Yrd. Doç. Dr. Umur AŞKIN
Prof. Dr. Yasemin GÜNAY BALCI
Prof. Dr. Yıldız TÜMERDEM

ÇALIŞMA ORTAMI DERGİSİ BİLİMSEL DANIŞMA KURULU'NUN YİTİRDİĞİMİZ AMA HEP ARAMIZDA OLAN ÜYELERİ

Doç.Dr. Ömer Tunç SAVAŞÇI
Prof. Dr. Cahit TALAS
Prof. Dr. Kurthan FİŞEK
Prof. Dr. Alpaslan IŞIKLI
Tuncer UÇAROL
Prof. Dr. Ferhunde ÖZBAY
Mak. Y. Müh. Aykut GÖKER
Dr. Engin TONGUÇ
Prof. Dr. A. Gürhan FİŞEK

İÇİNDEKİLER

- **VAKIF HABERLERİ**
  - Prof. Dr. A. Gürhan Fişek'in Anısına Armağan Kitap 2
- **ÇOCUK EMEĞİ**
  - Yılların Değiştiremediği Gerçeklik, Değiştirmesi Gereken Yıllar Değil de O Yüzden 3
    Yrd. Doç. Dr. Taner AKPINAR
- **ÇOCUK HABER**
  - Saya Tezgahlarında Düşe Yatan Çocuklar... 5
    Ercüment AKDENİZ
  - Sokağın Sesi 6
- **BÜYÜTEÇ**
  - Tarımda Bağımlılaşma ve Metalaşma 7
    Oğuz OYAN
  - Tarımda Yabancı Göçmen Emeği Üzerine Notlar 11
    Nihan CİĞERCİ ULUKAN
  - Küçük Balıkçılık, Yoksulluk ve Kırsal Kalkınma 15
    Umut ULUKAN
  - Tarım Makineleri ve Yarattığı Riskler: Böyle mi Olmalı? 19
    Türkan KOCABAŞ DURMAZ
- **İŞ SAĞLIĞI GÜVENLİĞİ**
  - Görünmeyen Tehlike : Radyasyon 22
    Ebru KAYA
  - "Çok Bilimlilik ve Takım Oyunu" Olmadan "Risk Değerlendirmesi" Yapılabilir mi? 25
    Mustafa TAŞYÜREK
- **SOSYAL POLİTİKA**
  - Sendika Üyelik Sistemi ve Sendikal Özgürlükler: e-Devlet Üyeliği Üzerine Bir Değerlendirme 30
    Doç. Dr. Sebiha KABLAY
  - İşçilerin Hakları ve Sağlığı İçin Mücadele Eden İki Emek Örgütü : AMRC ve ANROEV 33
    Dr. Nail DERTLİ
- **GENÇ KALEMLER**
  - Veriler İspatlıyor: Çözüm Arabuluculukta Değil, Güçlü Sendikal Örgütlenmede! 35
    Mihrab KOÇAK, Berfin Diren YAVUZ
- **KADIN SÖYLEŞİLERİ**
  - Emeğin Görünmeyen Yüzü : Yerel Yönetimlerde Kadınlar..... 38
    Dr. Özgün MİLLİOĞULLARI KAYA
- **BULMACA**
  - İki Dakika Düşün: Tehlikeyi Tanıyalım : Elektrik Enerji İletim Hatlarının Direğe Bağlanması 39
    Mustafa TAŞYÜREK

İŞ SAĞLIĞI GÜVENLİĞİ
http://www.isguvenligi.net

Sayı Editörleri:
Sebiha KABLAY, Umur AŞKIN

• **Sahibi:** Fişek Enstitüsü Çalışan Çocuklar Bilim ve Eylem Merkezi Vakfı Adına
Oya FİŞEK

• **Sorumlu Yazı İşleri Müdürü:**
Oya FİŞEK

• **Yönetim Yeri:** Selanik Cad. Ali Taha Apt. 52/4
Kızılay 06650 ANKARA **(e-posta: bilgi@fisek.org.tr)**
Tel: 0312 419 78 11 • **Faks:** 0312 425 28 01 - 395 22 71
• Web sayfası: **www.fisek.org.tr**

• Çalışma Ortamı Dergisi'nde yayınlanan yazılar, resimler kaynak gösterilerek kullanılabilir.
• Bu dergide yayınlanan yazıların sorumluluğu yazarlarına aittir.
Bu bir HAKEMLİ dergidir.

• Çocuk Dostu'muz olanlara dergi ve kitaplarımız düzenli olarak gönderilmektedir. Sizleri de **Çocuk Dostu'muz** olarak görmek isteriz.

• Çalışma Ortamı Dergisi üç ayda bir yayınlanır.
(Yerel Süreli Yayın)
• ISSN 1302-3519
• **Sayı:** 153 • Temmuz-Ağustos-Eylül 2017
• **ÜCRETSİZDİR**

• **Yapım ve Basım:** Büyük Anadolu Medya Grup
İstanbul Cad. Elif Sk. Sütçü Kemal İşhanı No: 7 / 17 -18
İskitler 06060 ANKARA
Tel: 0312 384 30 70 (Pbx) • **Fax:** 0312 384 30 57
Baskı Tarihi : Eylül 2017